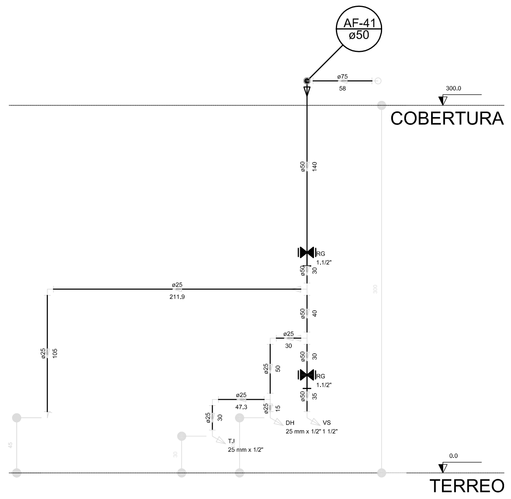

Corte C1
escala 1:25

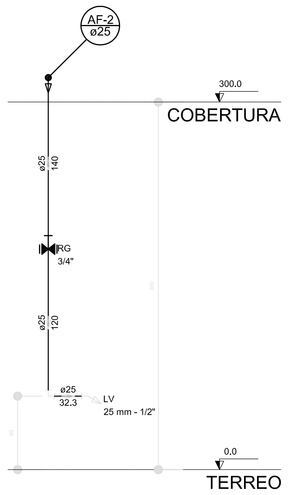

Corte C2
escala 1:25

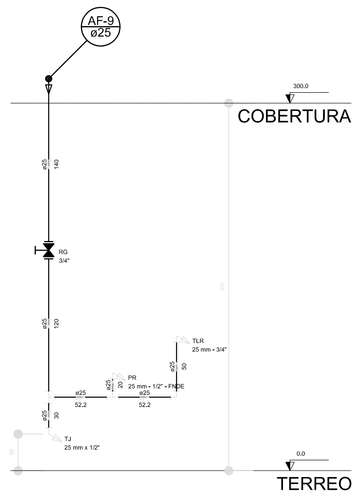

Corte C3
escala 1:25

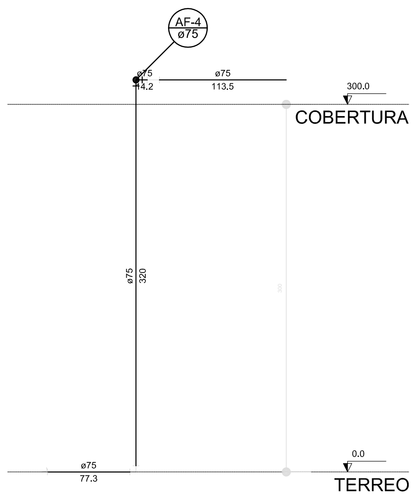

Corte C4
escala 1:25

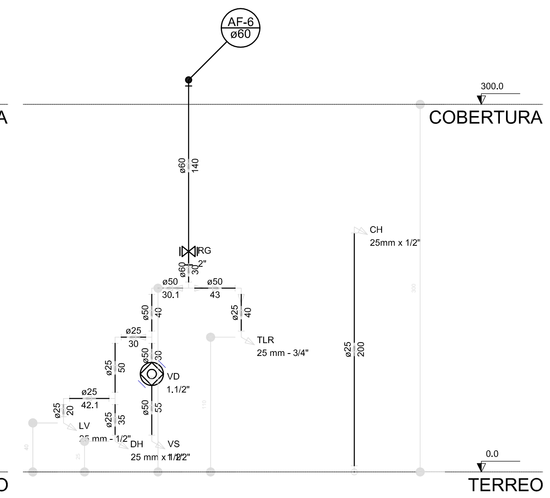

Corte C5
escala 1:25

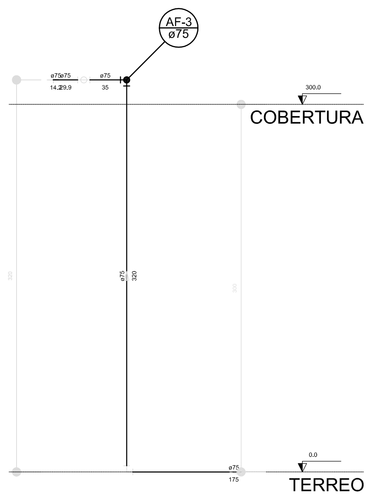

Corte C6
escala 1:25

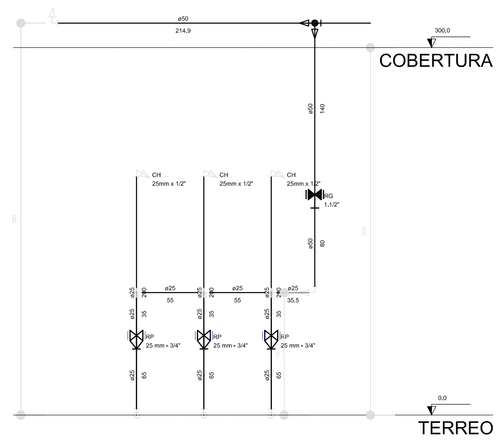

Corte C7
escala 1:25

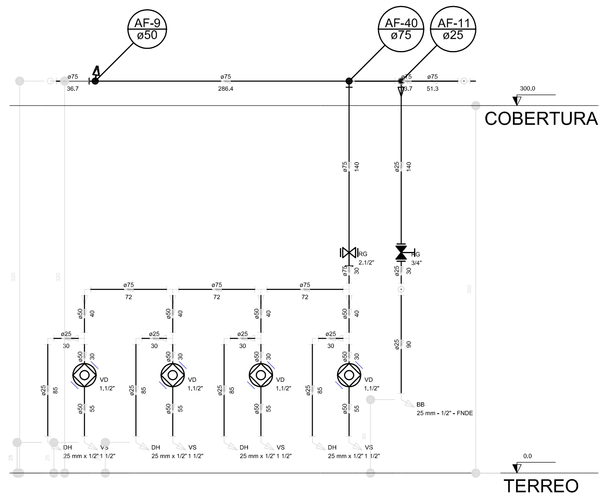

Corte C8
escala 1:25

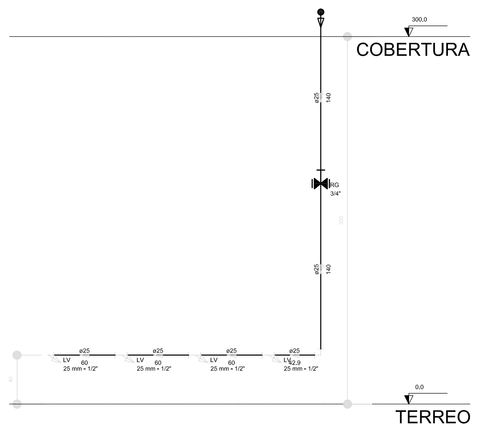

Corte C9
escala 1:25

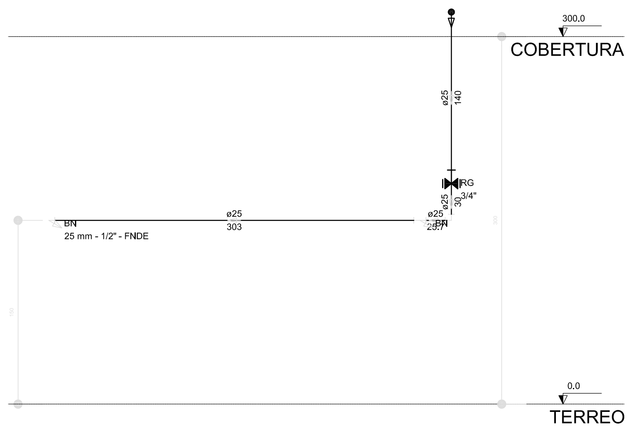

Corte C10
escala 1:25

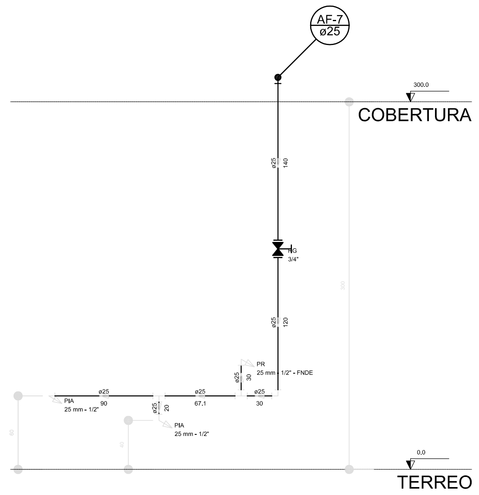

Corte C11
escala 1:25

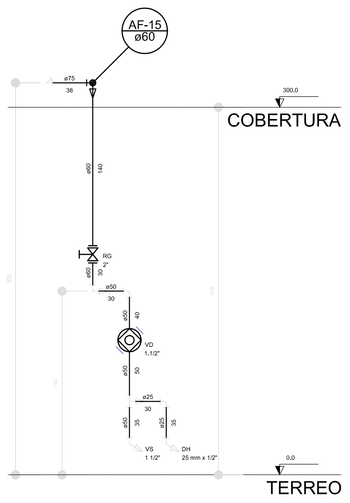

Corte C12
escala 1:25

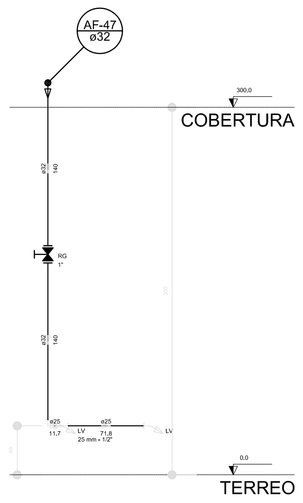

Corte C13
escala 1:25

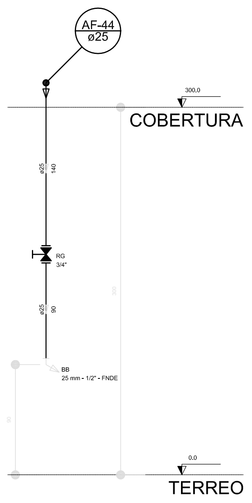

Corte C14
escala 1:25

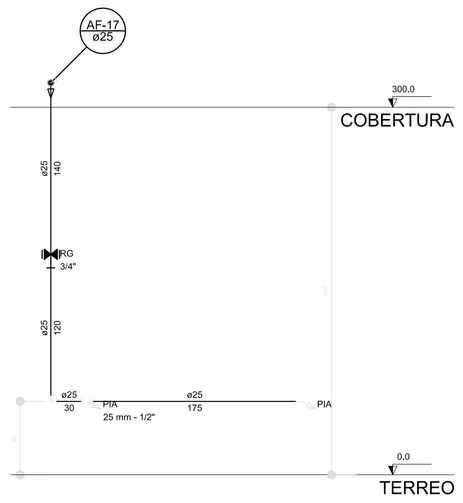

Corte C15
escala 1:25

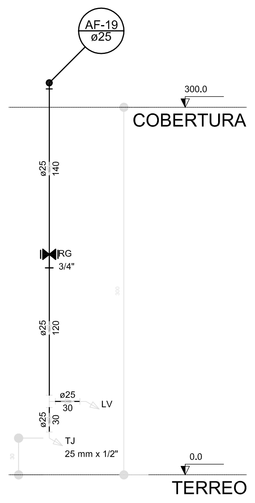

Corte C16
escala 1:25

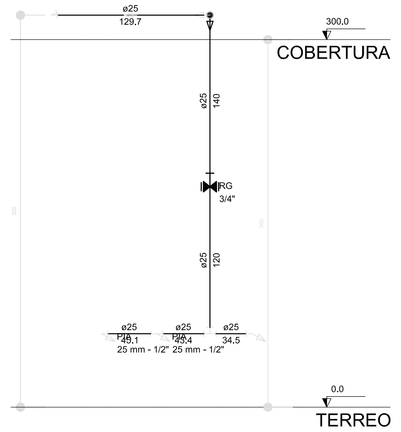

Corte C17
escala 1:25

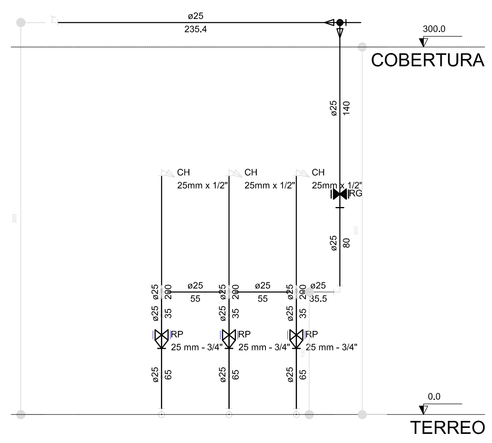

Corte C18
escala 1:25

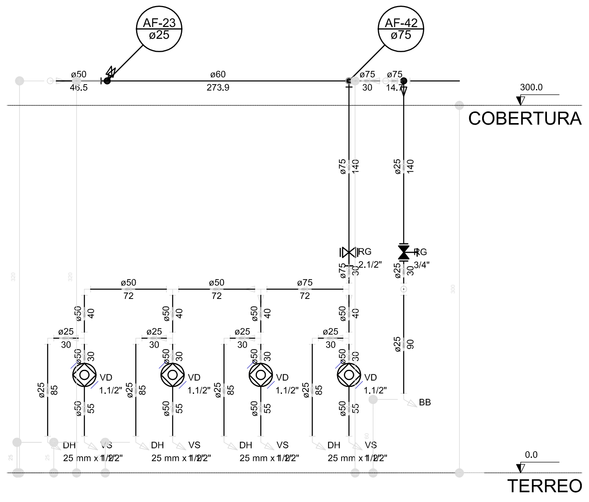

Corte C19
escala 1:25

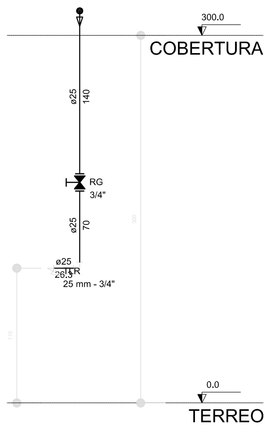

Corte C20
escala 1:25

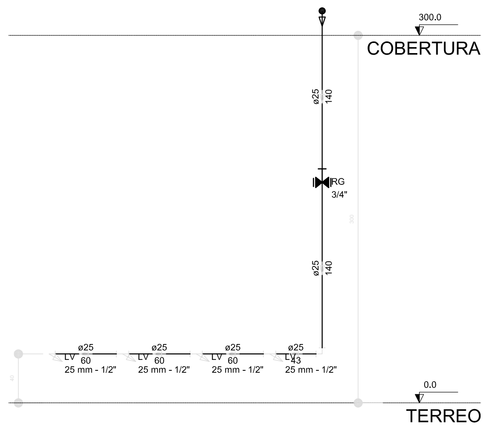

Corte C21
escala 1:25

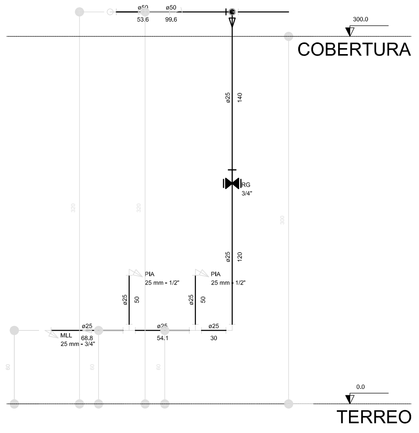

Corte C22
escala 1:25

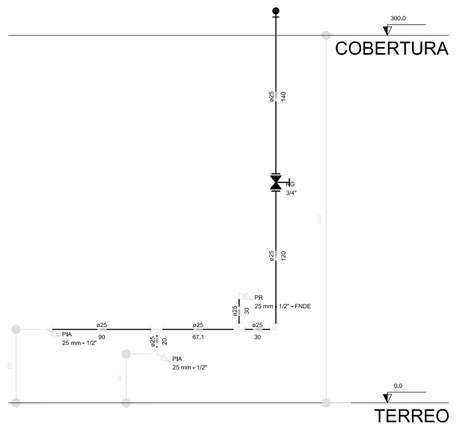

Corte C23
escala 1:25

LEGENDA DAS INDICAÇÕES	
BN	Banheiro com jiselho de 90° – 25 mm – 1/2" – FNDE
BB	Bebedouro com jiselho de 90° – 25 mm – 1/2" – FNDE
CH	Chuveiro – 25mm x 1/2"
DH	Ducha Higiênica – 25 mm x 1/2"
HIDRÔMETRO	Hidrômetro – cavalete 1/2"–Tigre
LV	Lavatório com jiselho de 90° – 25 mm – 1/2"
MLR	Máquina de lavar roupa com Te de 90° – 25 mm – 3/4" – FNDE
PIA	Pia de cozinha com jiselho de 90° – 25 mm – 1/2"
PR	Purificador com jiselho 90° – 25 mm – 1/2" – FNDE
RP	Registro de Pressão com PVC soldável – 25 mm – 3/4"
RG	Registro de gaveta c/canopla cromada c/PVC soldável – 3/4"
TLR	Tanque de lavar com jiselho de 90° – 25 mm – 3/4"
TJ	Torneira de jardim – 25 mm x 1/2"
VD	Válvula de descarga c/PVC soldável – 1.1/2"
VS	Vaso Sanitário com válvula de descarga – 1 1/2"
MLL	Lava louças com jiselho de 90° – 25 mm – 1/2"

LEGENDA	
	ALIMENTADOR PREDIAL
	HIDRÔMETRO
	REGISTRO BRUTO GAVETA INDUSTRIAL C/ PVC SOLDÁVEL – RG
	REGISTRO BRUTO GAVETA EUROPA C/ PVC SOLDÁVEL – RG
	REGISTRO DE PRESSÃO C/ PVC SOLDÁVEL – RP
	REGISTRO DE GAVETA C/ CANOPLA CROMADA C/ PVC SOLDÁVEL – RG
	VÁLVULA DE DESCARGA C/PVC SOLDÁVEL – VD

NOTAS:

- EXECUTAR ESTE PROJETO JUNTAMENTE COM O PROJETO ESTRUTURAL;
- ANTES DA CONCRETAGEM PREVER PASSAGEM PARA AS TUBULAÇÕES, DENTRO DOS LIMITES ESTABELECIDOS PELA NBR 6118:2014;
- PARA ALTURA DOS PONTOS HIDRÁULICOS VERIFICAR REFERÊNCIA NO MEMORIAL DESCRITIVO;
-ALTERAÇÕES NESTE PROJETO SOMENTE COM AUTORIZAÇÃO EXPRESSA DO FNDE.

REFERÊNCIAS:

- MEMORIAL DESCRITIVO E ESPECIFICAÇÕES TÉCNICAS;
- PLANILHA DE QUANTITATIVOS.

N.º:	DATA:	DESCRIÇÃO:
01	AGOSTO/2016	Correções de incompatibilidades; Desvio da rede de elementos estruturais; Correções de carimbo.

CONTROLE DE REVISÕES

FNDE Fundo Nacional de Desenvolvimento da Educação — Ministério da Educação — GOVERNO FEDERAL BRASIL PÁTRIA EDUCADORA

PROJETO PADRÃO - FNDE

PROPRIETÁRIO: :

ENDEREÇO:

MUNICÍPIO – UF:

PROPRIETÁRIO

RESP. TÉCNICO — CREA

AUTOR DO PROJETO — CAU

DLFO — CREA — RA

OBSERVAÇÕES:

PROGRAMA PROINFÂNCIA - PROJETO TIPO 2

PROJETO DE INSTALAÇÕES

COORDENAÇÃO: CGEST - Coordenação Geral de Infraestrutura Educacional

REDE DE ÁGUA FRIA
DETALHES - CORTES
DETALHES CORTES C1 AO C23

HAG

REVISÃO: R.00 R.01

ESCALA: 1/25

DATA EMISSÃO: AGOSTO/2016

PRANCHA: 06/09

FORMATO: (1189x841)

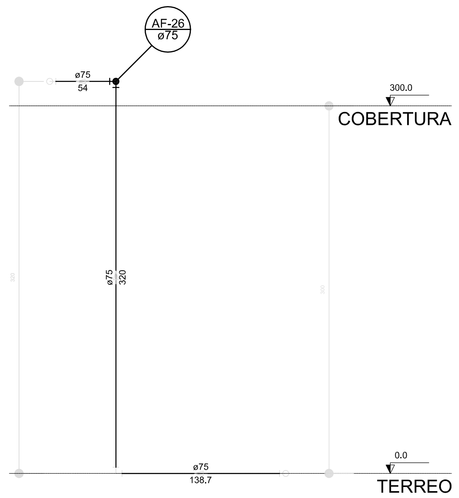

Corte C24
escala 1:25

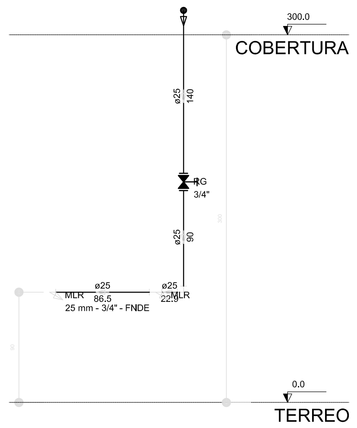

Corte C26
escala 1:25

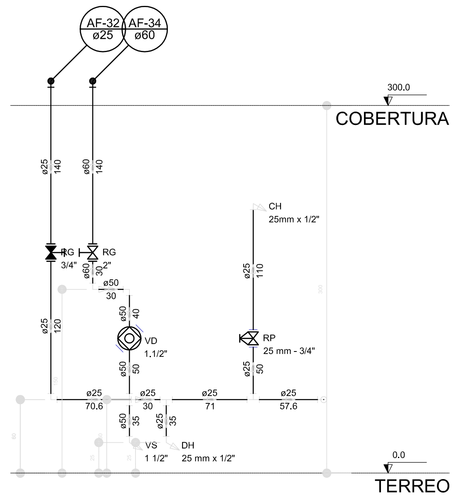

Corte C27
escala 1:25

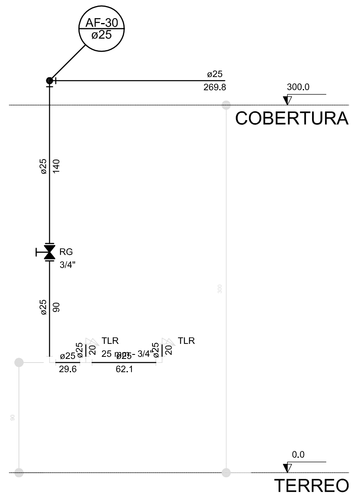

Corte C25
escala 1:25

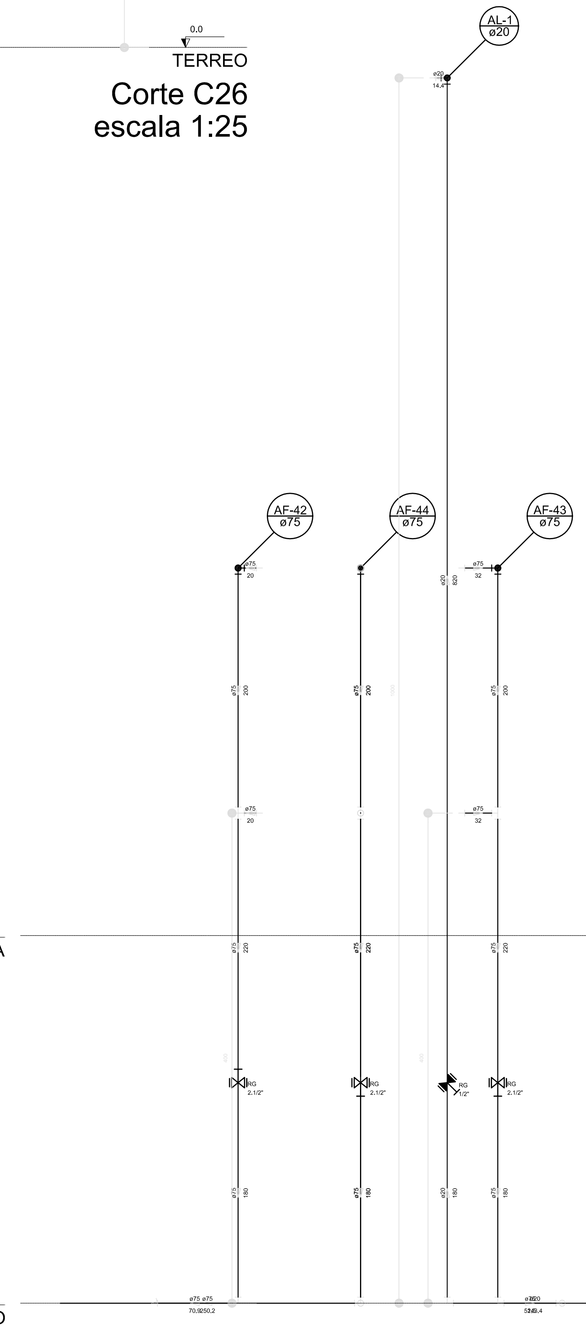

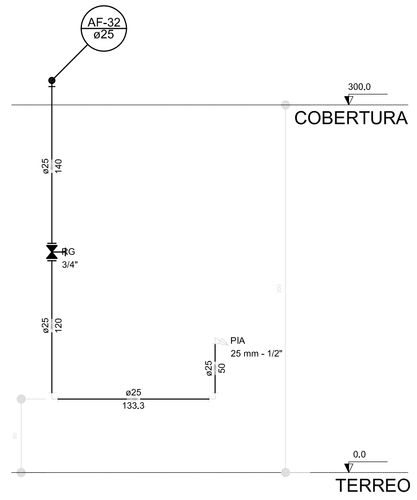

Corte C28
escala 1:25

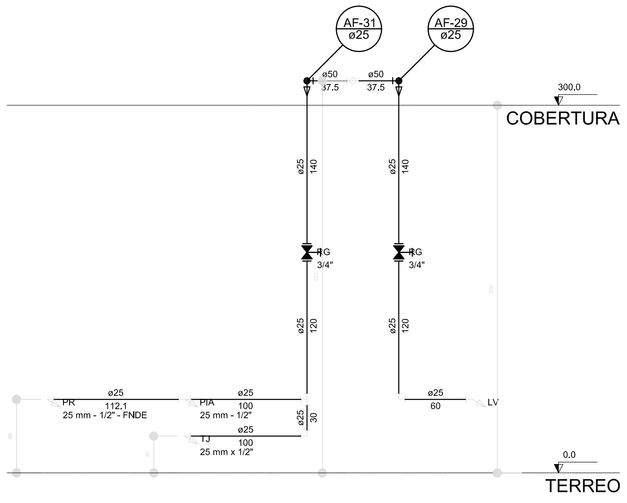

Corte C29
escala 1:25

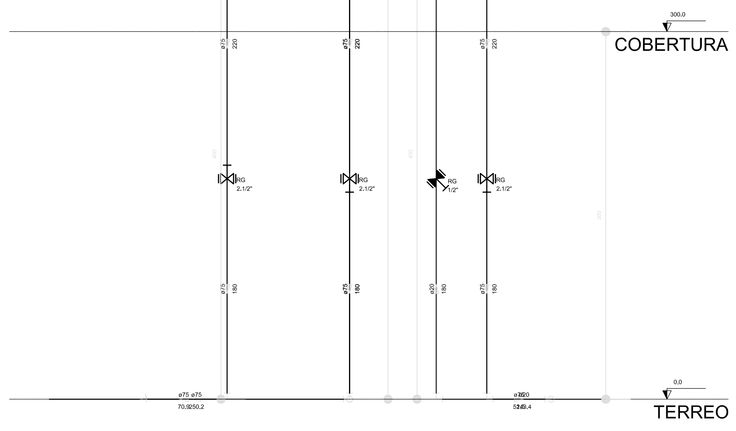

Corte C31
escala 1:25

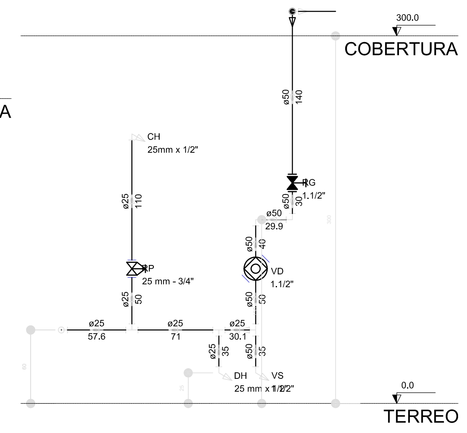

Corte C30
escala 1:25

LEGENDA DAS INDICAÇÕES

BH	Bebedouro com joelho de 90° – 25 mm – 1/2" – FNDE
BB	Bebedouro com joelho de 90° – 25 mm – 1/2" – FNDE
CH	Chuveiro – 25mm x 1/2"
DH	Ducha Higiênica – 25 mm x 1/2"
HIDRÔMETRO	Hidrômetros – caixete 1/2"–Tigre
LV	Lavatório com joelho de 90° – 25 mm – 1/2"
MLR	Máquina de lavar roupa com Te de 90° – 25 mm – 3/4" – FNDE
PIA	Pia de cozinha com joelho de 90° – 25 mm – 1/2"
PR	Purificador com joelho 90° – 25 mm – 1/2" – FNDE
RP	Registro de Pressão com PVC soldável – 25 mm – 3/4"
RG	Registro de gaveta c/canopla cromado c/PVC soldável – 3/4"
TLR	Tanque de lavar com joelho de 90° – 25 mm – 3/4"
TJ	Torneira de Jardim – 25 mm x 1/2"
VD	Válvula de descarga c/PVC soldável – 1 1/2"
VS	Vaso Sanitário com válvula de descarga – 1 1/2"
MLL	Lava louças com joelho de 90° – 25 mm – 1/2"

LEGENDA

	ALIMENTADOR PREDIAL
	HIDRÔMETRO
	REGISTRO BRUTO GAVETA INDUSTRIAL C/ PVC SOLDÁVEL – RG
	REGISTRO BRUTO GAVETA EUROPA C/ PVC SOLDÁVEL – RG
	REGISTRO DE PRESSÃO C/ PVC SOLDÁVEL – RP
	REGISTRO DE GAVETA C/ CANOPLA CROMADA C/ PVC SOLDÁVEL – RG
	VÁLVULA DE DESCARGA C/PVC SOLDÁVEL – VD

NOTAS:

- EXECUTAR ESTE PROJETO JUNTAMENTE COM O PROJETO ESTRUTURAL;

- ANTES DA CONCRETAGEM PREVER PASSAGEM PARA AS TUBULAÇÕES, DENTRO DOS LIMITES ESTABELECIDOS PELA NBR 6118:2014;

- PARA ALTURA DOS PONTOS HIDRÁULICOS VERIFICAR REFERÊNCIA NO MEMORIAL DESCRITIVO;

-ALTERAÇÕES NESTE PROJETO SOMENTE COM AUTORIZAÇÃO EXPRESSA DO FNDE.

REFERÊNCIAS:

- MEMORIAL DESCRITIVO E ESPECIFICAÇÕES TÉCNICAS;

- PLANILHA DE QUANTITATIVOS.

N.º: CONTROLE DE REVISÕES	DATA:	DESCRIÇÃO:
01	AGOSTO/2016	Correções de incompatibilidades; Desvio da rede de elementos estruturais; Correções de carimbo.

FNDE Fundo Nacional de Desenvolvimento da Educação — Ministério da Educação — GOVERNO FEDERAL BRASIL PÁTRIA EDUCADORA

PROJETO PADRÃO - FNDE

PROPRIETÁRIO: :

ENDEREÇO:

MUNICÍPIO – UF:

PROPRIETÁRIO

RESP. TÉCNICO — CREA

AUTOR DO PROJETO — CAU

DLFO

CREA

RA

OBSERVAÇÕES:

PROGRAMA PROINFÂNCIA - PROJETO TIPO 2

PROJETO DE INSTALAÇÕES

COORDENAÇÃO: CGEST - Coordenação Geral de Infraestrutura Educacional

REDE DE ÁGUA FRIA
DETALHES - CORTES
DETALHES CORTES C24 AO C31

HAG

REVISÃO	ESCALA	PRANCHA
R.00 R.01	1:25	07/09

FORMATO (841x630) — DATA EMISSÃO: AGOSTO/2016

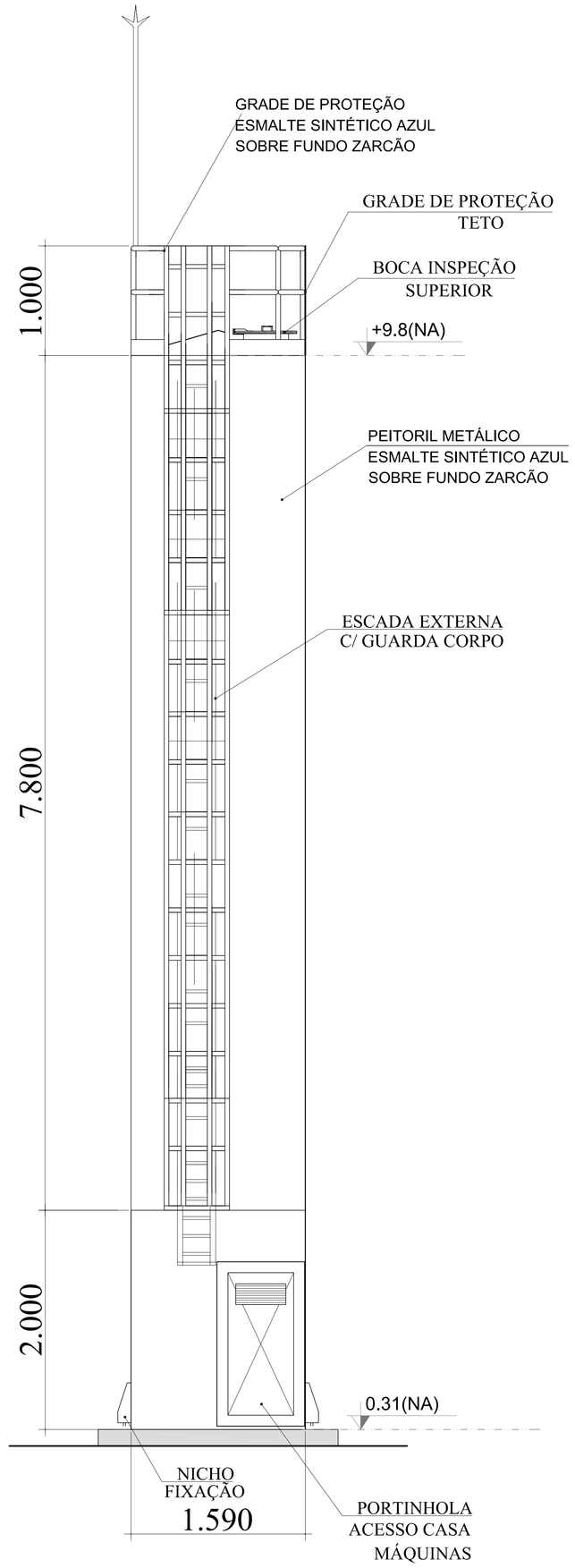

DET. ACESSÓRIOS
ESCALA 1:100

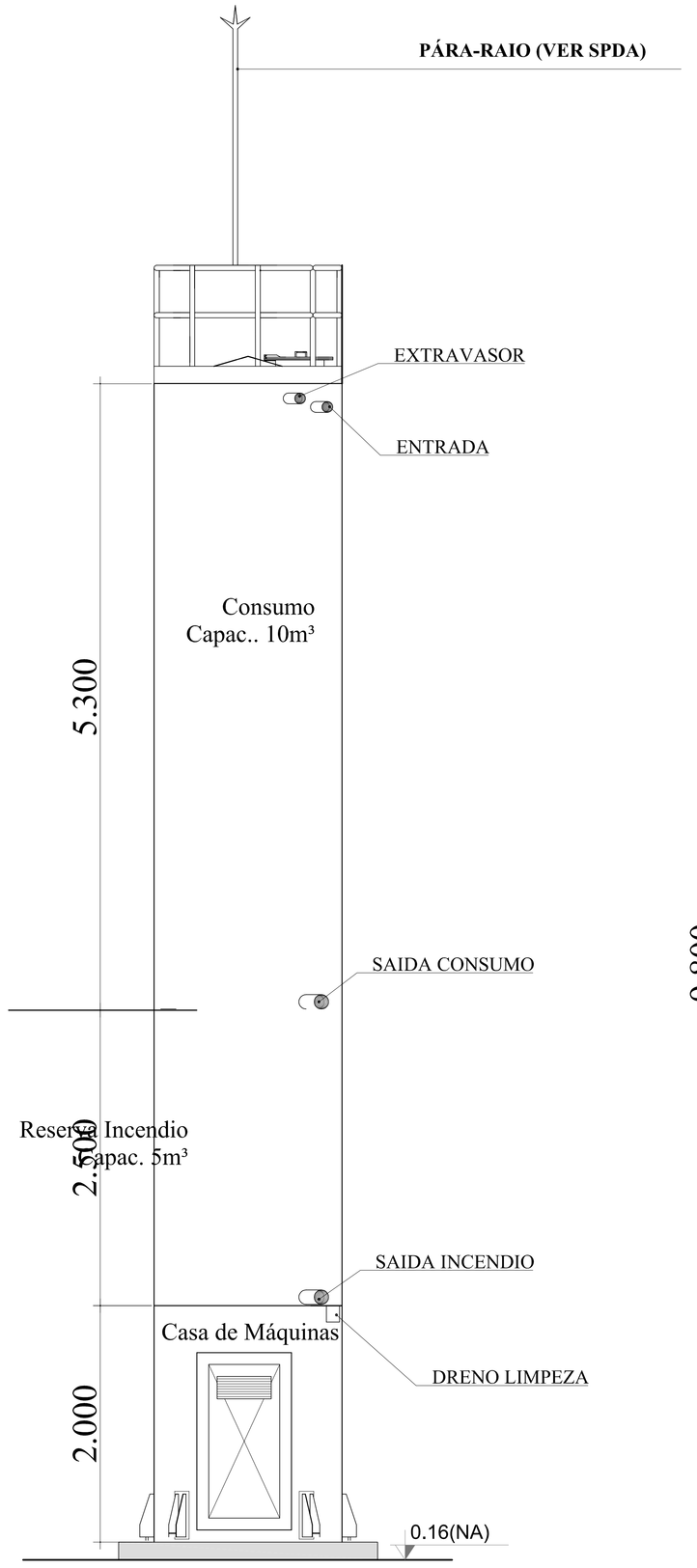

DET. CONEXÕES
ESCALA 1:100

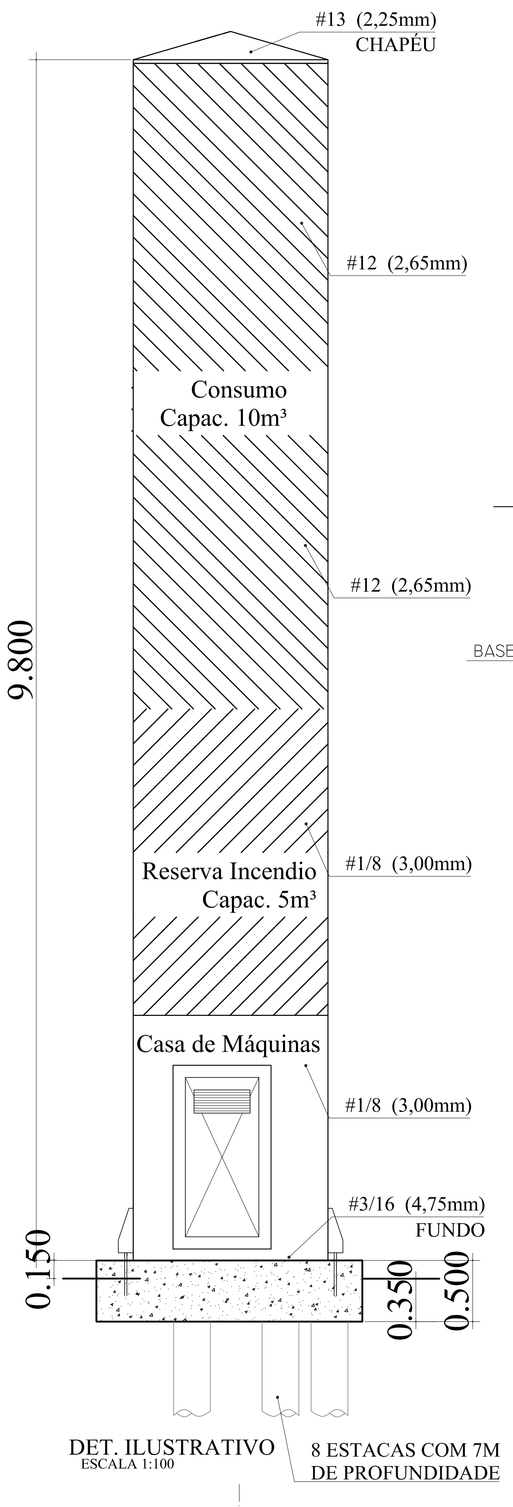

DET. ILUSTRATIVO
ESCALA 1:100

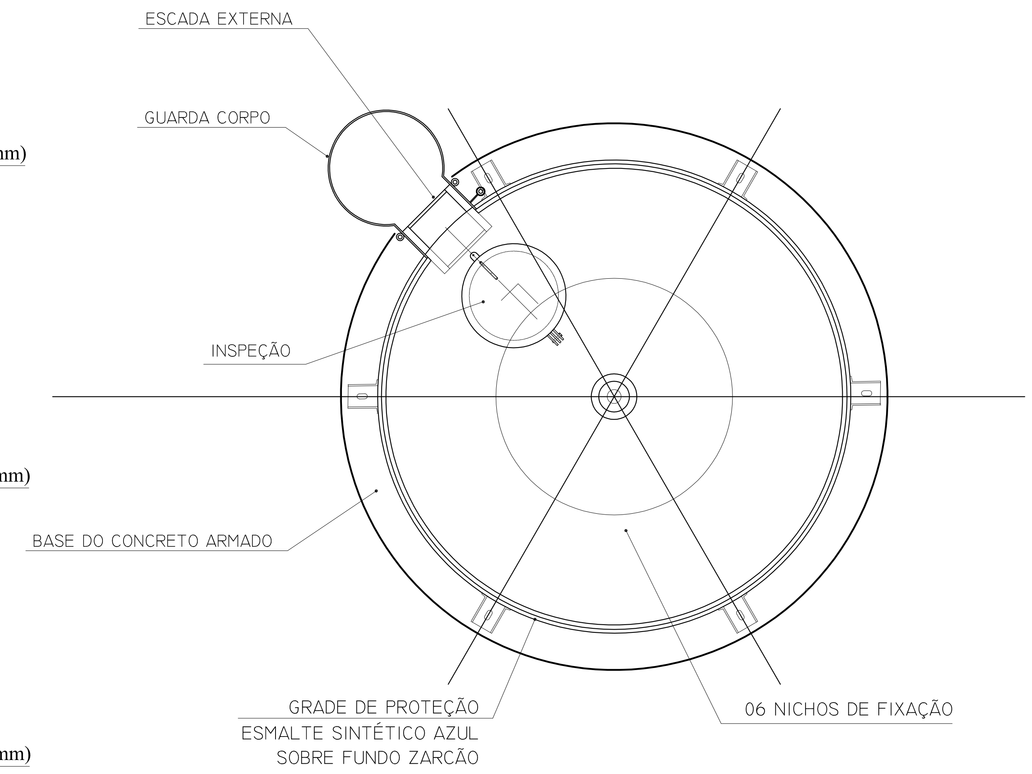

DET. VISTA SUPERIOR
S/ESCALA

LEGENDA DAS INDICAÇÕES	
BN	Bantheiro com jiselho de 90° – 25 mm – 1/2" – FNDE
BB	Bebedouro com jiselho de 90° – 25 mm – 1/2" – FNDE
CH	Chuveiro – 25mm x 1/2"
DH	Ducha Higiênica – 25 mm x 1/2"
HIDRÔMETRO	Hidrômetro – cavalete 1/2"–Tigre
LV	Lavatório com jiselho de 90° – 25 mm – 1/2"
MLR	Máquina de lavar roupa com Te de 90° – 25 mm – 3/4" – FNDE
PIA	Pia de cozinha com jiselho de 90° – 25 mm – 1/2"
PR	Purificador com jiselho 90° – 25 mm – 1/2" – FNDE
RP	Registro de Pressão com PVC soldável – 25 mm – 3/4"
RG	Registro de gaveta c/canopla cromada c/PVC soldável – 3/4"
TLR	Tanque de lavar com jiselho de 90° – 25 mm – 3/4"
TJ	Torneira de jardim – 25 mm x 1/2"
VD	Válvula de descarga c/PVC soldável – 1 1/2"
VS	Vaso Sanitário com válvula de descarga – 1 1/2"
MLL	Lava louças com jiselho de 90° – 25 mm – 1/2"

LEGENDA	
	ALIMENTADOR PREDIAL
	HIDRÔMETRO
	REGISTRO BRUTO GAVETA INDUSTRIAL C/ PVC SOLDÁVEL – RG
	REGISTRO BRUTO GAVETA EUROPA C/ PVC SOLDÁVEL – RG
	REGISTRO DE PRESSÃO C/ PVC SOLDÁVEL – RP
	REGISTRO DE GAVETA C/ CANOPLA CROMADA C/ PVC SOLDÁVEL – RG
	VÁLVULA DE DESCARGA C/PVC SOLDÁVEL – VD

NOTAS:

- EXECUTAR ESTE PROJETO JUNTAMENTE COM O PROJETO ESTRUTURAL;
- ANTES DA CONCRETAGEM PREVER PASSAGEM PARA AS TUBULAÇÕES, DENTRO DOS LIMITES ESTABELECIDOS PELA NBR 6118:2014;
- PARA ALTURA DOS PONTOS HIDRÁULICOS VERIFICAR REFERÊNCIA NO MEMORIAL DESCRITIVO;
-ALTERAÇÕES NESTE PROJETO SOMENTE COM AUTORIZAÇÃO EXPRESSA DO FNDE.

REFERÊNCIAS:

- MEMORIAL DESCRITIVO E ESPECIFICAÇÕES TÉCNICAS;
- PLANILHA DE QUANTITATIVOS.

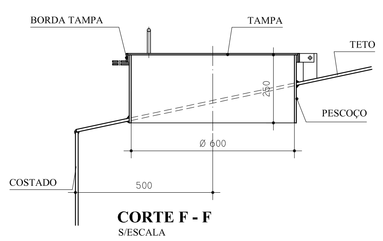

CORTE F - F
S/ESCALA

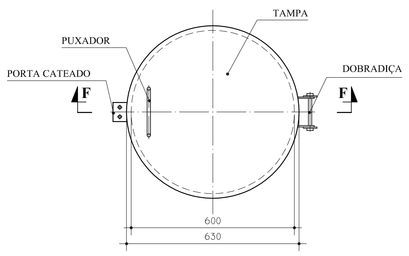

BOCA DE VISITA DO TETO
S/ESCALA

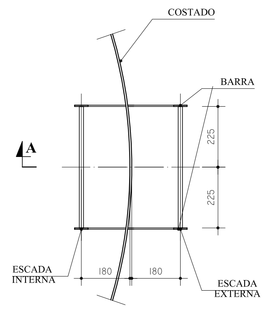

ESCADA EXTERNA/
ESCADA INTERNA
ESCALA 1:100

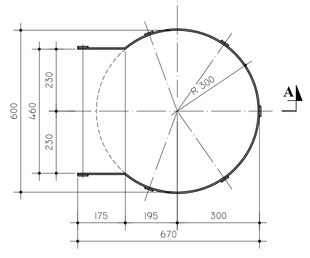

GUARDA CORPO
ESCADA EXTERNA
ESCALA 1:100

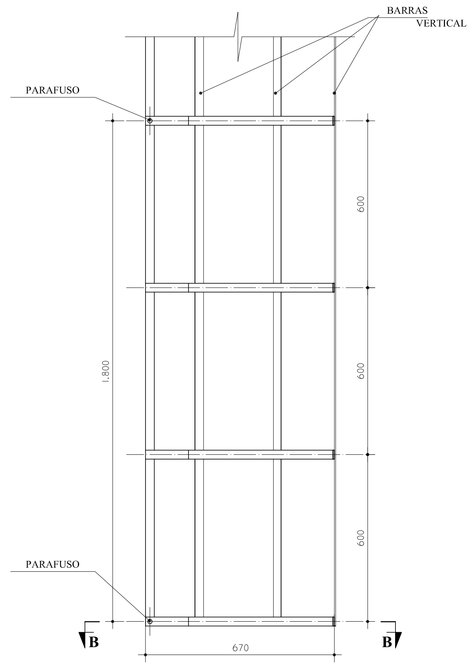

GUARDA CORPO
ESCADA EXTERNA
CORTE A - A
ESCALA 1:100

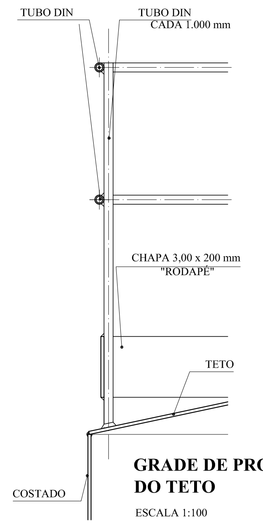

GRADE DE PROTEÇÃO
DO TETO
ESCALA 1:100

MATERIAL:

ESTRUTURAL: CHAPAS DE AÇO CARBONO PATINÁVEL DE ALTA RESISTÊNCIA ESTRUTURAL E RESITÊNCIA À CORROSÃO - (A-36).

SOLDAS: INTERNAS E EXTERNAS, QUALIFICADAS NA NORMA AWS A 5.18, PARA PROCESSO SEMI-AUTOMÁTICO(SPOLDA MIG), E NA NORMA AWS A 5.1, PARA PROCESSO MANUAL (ELETRODO), UTILIZANDO ARAMES SÓLIDOS E COBREADOS.

A. PINTURA INTERNA:

- TINTAS ESPECIAIS COM ALTA PROTEÇÃO CONTRA CORROSÃO E ATOXICAS, TOTALIZANDO 250 MICROMETROS DE ESPESSURA SECA SENDO:

01 - PREPARAÇÃO DE SUPERFICIE: JATEAMENTO SAT JATO METAL BRANCO AS 3;

02- ACABAMENTO: 02 DEMÃOS TOTALIZANDO 125 MICRÔMETROS DE ESPESSURA SECA DE PRIMER EPOXY NA COR AZUL OU BRANCA;

A. PINTURA EXTERNA:

- TINTAS ESPECIAIS COM ALTA PROTEÇÃO CONTRA CORROSÃO E ATOXICAS, TOTALIZANDO 200 MICROMETROS DE ESPESSURA SECA SENDO:

01 - PREPARAÇÃO DE SUPERFICIE: JATEAMENTO SAT JATO METAL BRANCO AS 3;

02- ACABAMENTO: 01 DEMÃO TOTALIZANDO 125 MICRÔMETROS DE ESPESSURA SECA DE PRIMER EPOXY NA COR AMARELA;

03- ACABAMENTO: 01 DEMÃO 75 MICRÔMETROS, POLIURETANO NA COR BRANCO;

1 CASTELO D´ÁGUA
ESCALA: INDICADA

N.º:	DATA:	DESCRIÇÃO:
01	AGOSTO/2016	Correções de incompatibilidades; Desvio da rede de elementos estruturais; Correções de carimbo.

CONTROLE DE REVISÕES

FNDE Fundo Nacional de Desenvolvimento da Educação — Ministério da Educação — GOVERNO FEDERAL BRASIL PÁTRIA EDUCADORA

PROJETO PADRÃO - FNDE

PROPRIETÁRIO: :

ENDEREÇO:

MUNICÍPIO – UF:

PROPRIETÁRIO

RESP. TÉCNICO — CREA

AUTOR DO PROJETO — CAU

DLFO — CREA — RA

OBSERVAÇÕES:

PROGRAMA PROINFÂNCIA - PROJETO TIPO 2

PROJETO DE INSTALAÇÕES

COORDENAÇÃO: CGEST - Coordenação Geral de Infraestrutura Educacional

REDE DE ÁGUA FRIA
DETALHE DO RESERVATÓRIO

HAG

REVISÃO: R.00 R.01

ESCALA: INDICADA

DATA EMISSÃO: AGOSTO/2016

FORMATO: A0_ 1189x841

PRANCHA: 09/09

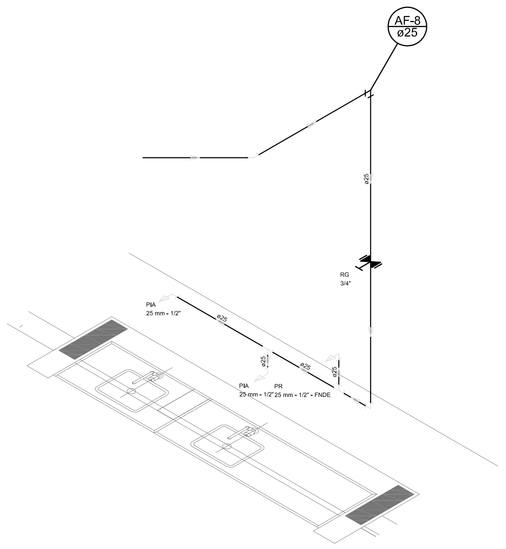

Detalhe H7
escala 1:25

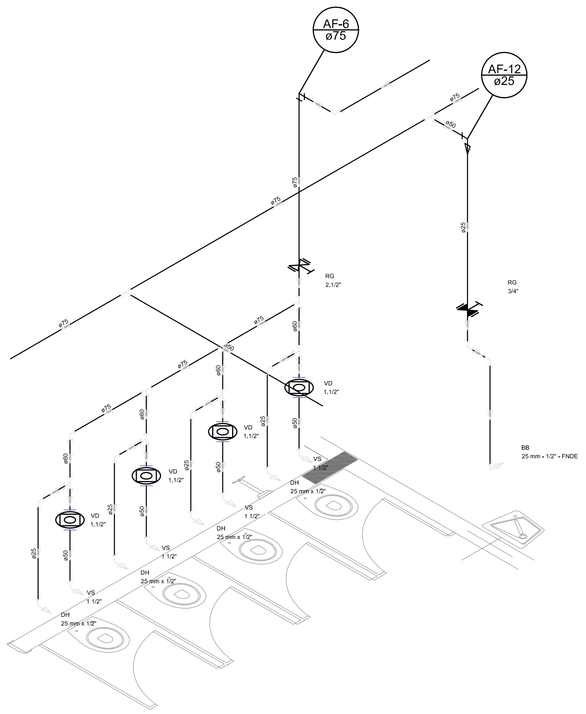

Detalhe H8
escala 1:25

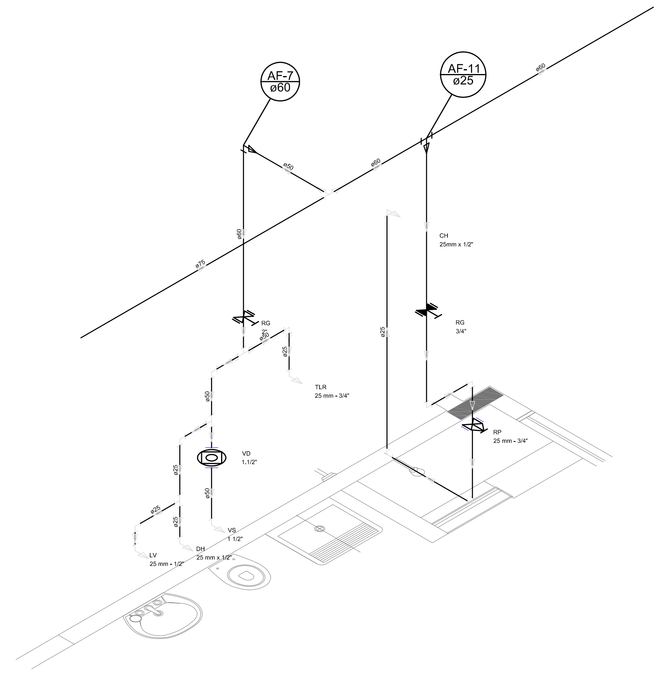

Detalhe H9
escala 1:25

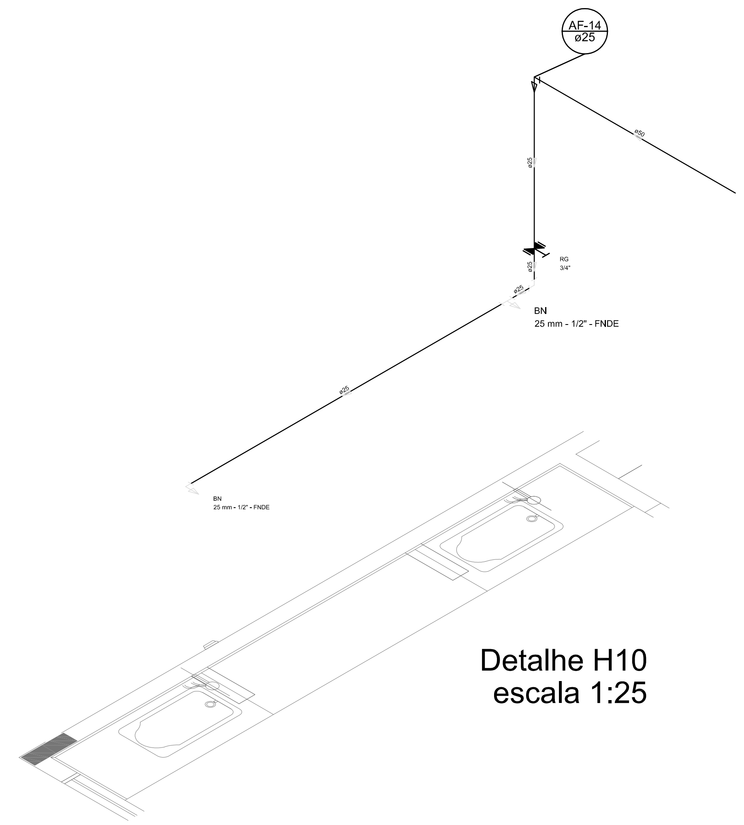

Detalhe H10
escala 1:25

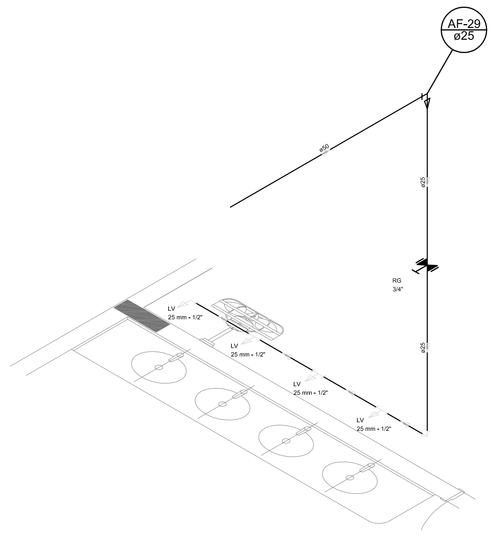

Detalhe H11
escala 1:25

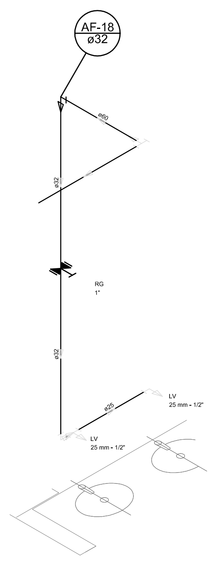

Detalhe H12
escala 1:25

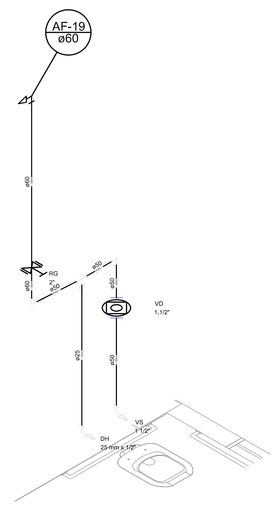

Detalhe H13
escala 1:25

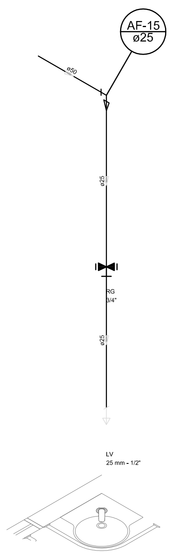

Detalhe H14
escala 1:25

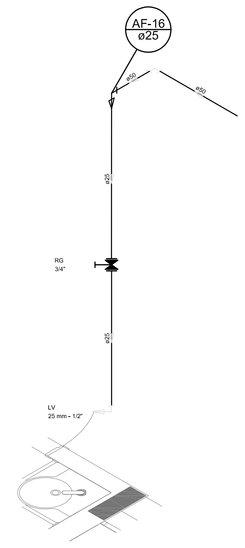

Detalhe H15
escala 1:25

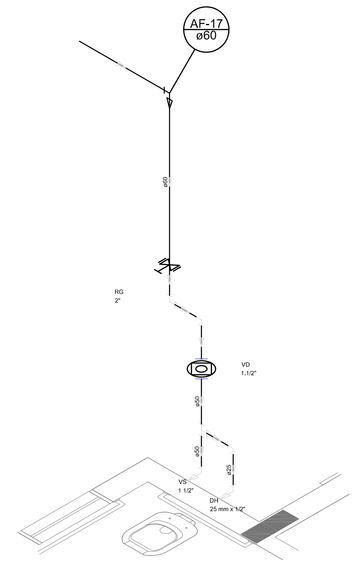

Detalhe H16
escala 1:25

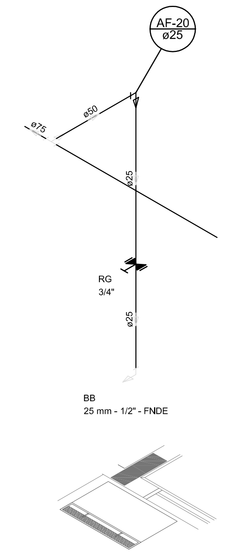

Detalhe H17
escala 1:25

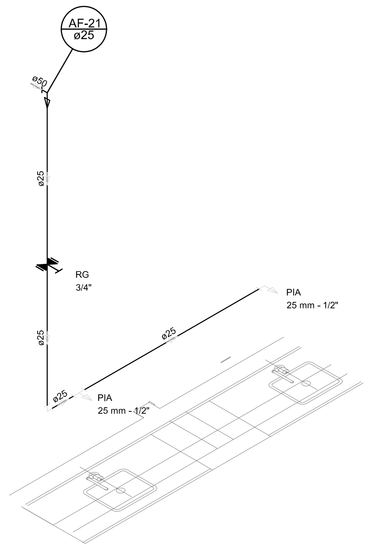

Detalhe H18
escala 1:25

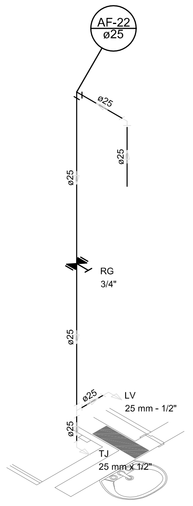

Detalhe H19
escala 1:25

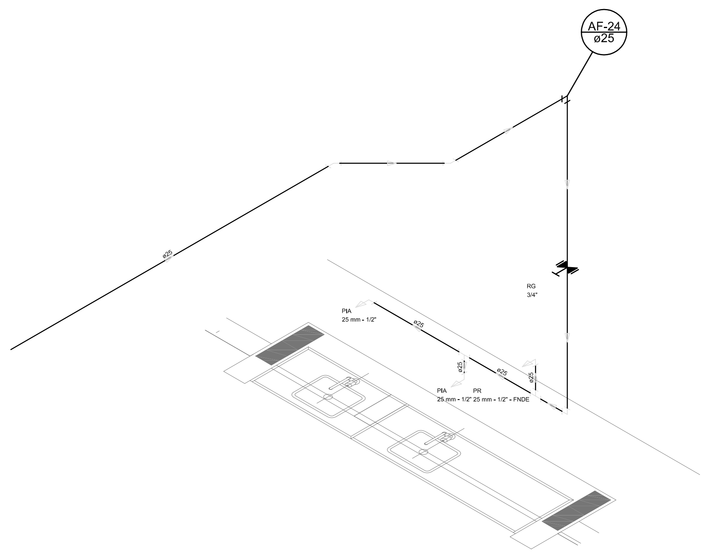

Detalhe H20
escala 1:25

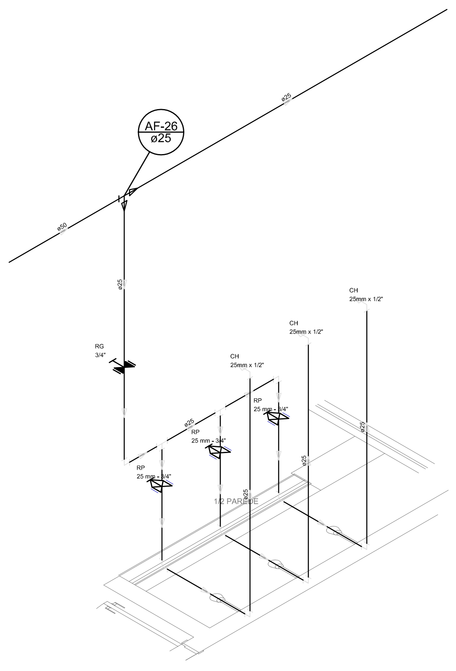

Detalhe H21
escala 1:25

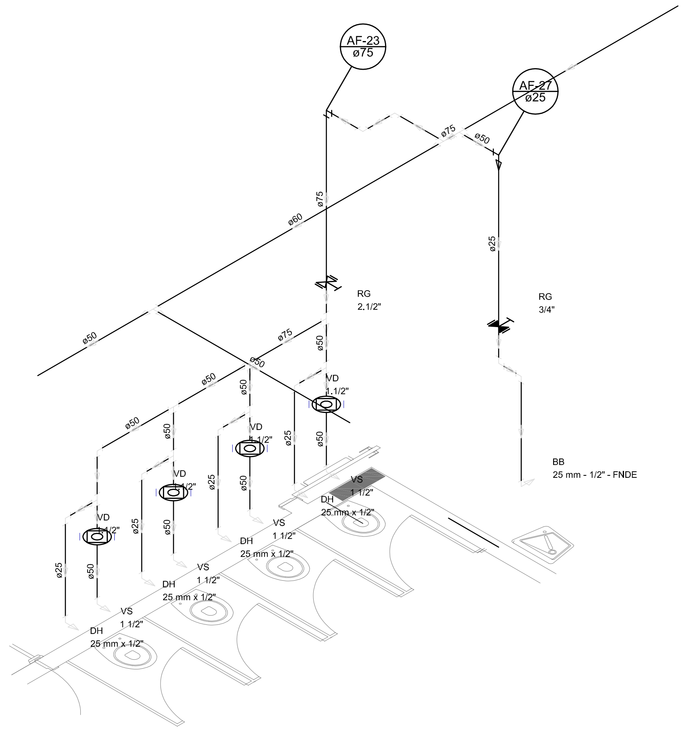

Detalhe H22
escala 1:25

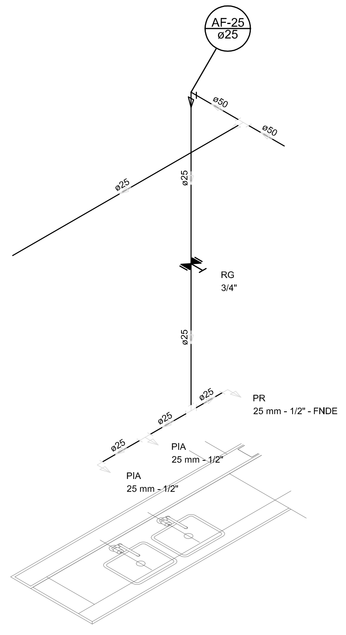

Detalhe H23
escala 1:25

LEGENDA DAS INDICAÇÕES	
BN	Banheiro com jiselho de 90° – 25 mm – 1/2" – FNDE
BB	Bebedouro com jiselho de 90° – 25 mm – 1/2" – FNDE
CH	Chuveiro – 25mm x 1/2"
DH	Ducha Higiênica – 25 mm x 1/2"
HIDRÔMETRO	Hidrômetro – caixeta 1/2"–Tigre
LV	Lavatório com jiselho de 90° – 25 mm – 1/2"
MLR	Máquina de lavar roupa com Te de 90° – 25 mm – 3/4" – FNDE
PIA	Pia de cozinha com jiselho de 90° – 25 mm – 1/2"
PR	Purificador com jiselho 90° – 25 mm – 1/2" – FNDE
RP	Registro de Pressão com PVC soldável – 25 mm – 3/4"
RG	Registro de gaveta c/canopla cromado c/PVC soldável – 3/4"
TLR	Tanque de lavar com jiselho de 90° – 25 mm – 3/4"
TJ	Torneira de jardim – 25 mm x 1/2"
VD	Válvula de descarga c/PVC soldável – 1.1/2"
VS	Vaso Sanitário com válvula de descarga – 1 1/2"
WLL	Lava louças com jiselho de 90° – 25 mm – 1/2"

LEGENDA	
	ALIMENTADOR PREDIAL
	HIDRÔMETRO
	REGISTRO BRUTO GAVETA INDUSTRIAL C/ PVC SOLDÁVEL – RG
	REGISTRO BRUTO GAVETA EUROPA C/ PVC SOLDÁVEL – RG
	REGISTRO DE PRESSÃO C/ PVC SOLDÁVEL – RP
	REGISTRO DE GAVETA C/ CANOPLA CROMADA C/ PVC SOLDÁVEL – RG
	VÁLVULA DE DESCARGA C/PVC SOLDÁVEL – VD

NOTAS:

- EXECUTAR ESTE PROJETO JUNTAMENTE COM O PROJETO ESTRUTURAL;
- ANTES DA CONCRETAGEM PREVER PASSAGEM PARA AS TUBULAÇÕES, DENTRO DOS LIMITES ESTABELECIDOS PELA NBR 6118:2014;
- PARA ALTURA DOS PONTOS HIDRÁULICOS VERIFICAR REFERÊNCIA NO MEMORIAL DESCRITIVO;
-ALTERAÇÕES NESTE PROJETO SOMENTE COM AUTORIZAÇÃO EXPRESSA DO FNDE.

REFERÊNCIAS:

- MEMORIAL DESCRITIVO E ESPECIFICAÇÕES TÉCNICAS;
- PLANILHA DE QUANTITATIVOS.

N.º:	DATA:	DESCRIÇÃO:
01	AGOSTO/2016	Correções de incompatibilidades; Desvio da rede de elementos estruturais; Correções de carimbo.

CONTROLE DE REVISÕES

FNDE Fundo Nacional de Desenvolvimento da Educação — Ministério da Educação — GOVERNO FEDERAL BRASIL PÁTRIA EDUCADORA

PROJETO PADRÃO - FNDE

PROPRIETÁRIO: :

ENDEREÇO:

MUNICÍPIO – UF:

PROPRIETÁRIO

RESP. TÉCNICO — CREA

AUTOR DO PROJETO — CAU

DLFO

CREA

RA

OBSERVAÇÕES:

PROGRAMA PROINFÂNCIA - PROJETO TIPO 2

PROJETO DE INSTALAÇÕES

COORDENAÇÃO: CGEST - Coordenação Geral de Infraestrutura Educacional

REDE DE ÁGUA FRIA
DETALHES ISOMÉTRICOS
DETALHES ISOMÉTRICOS H7 AO H23

HAG

FORMATO (1189x841) | REVISÃO R.00 R.01 | ESCALA 1/25 | DATA EMISSÃO AGOSTO/2016 | PRANCHA 04/09

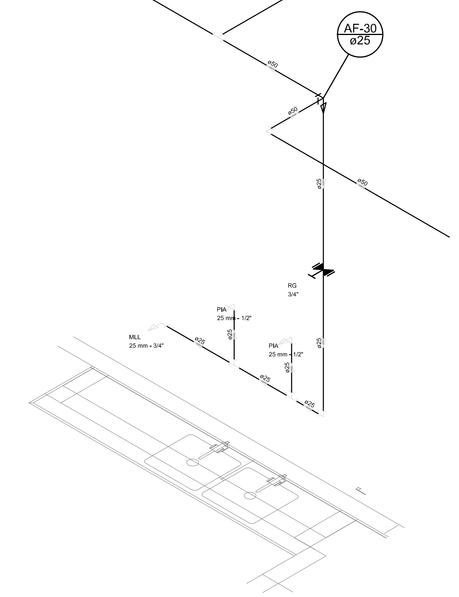

Detalhe H24
escala 1:25

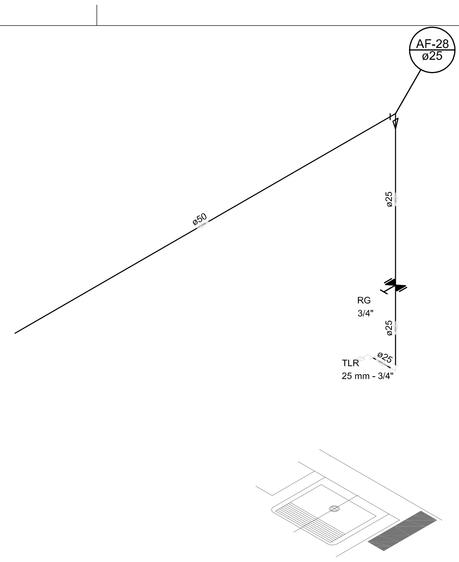

Detalhe H25
escala 1:25

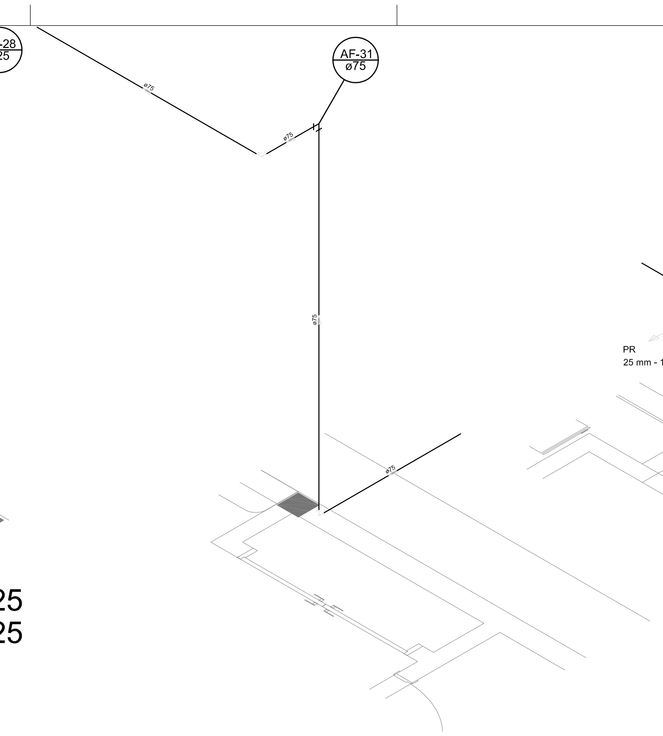

Detalhe H26
escala 1:25

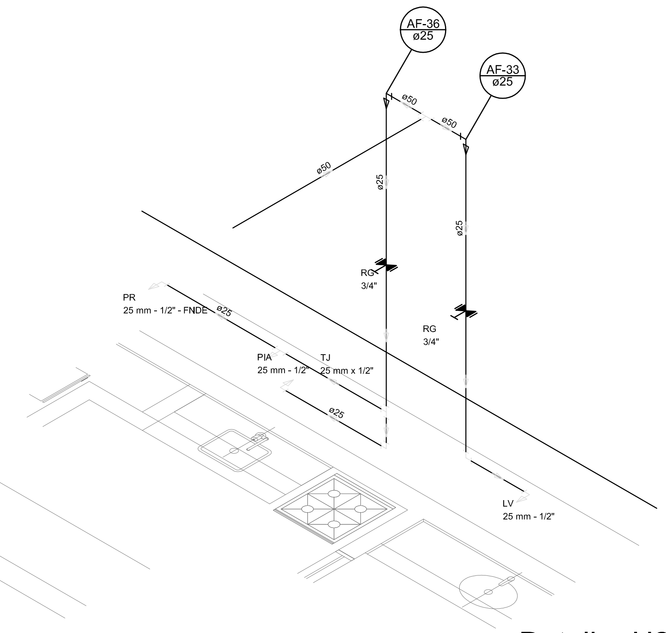

Detalhe H27
escala 1:25

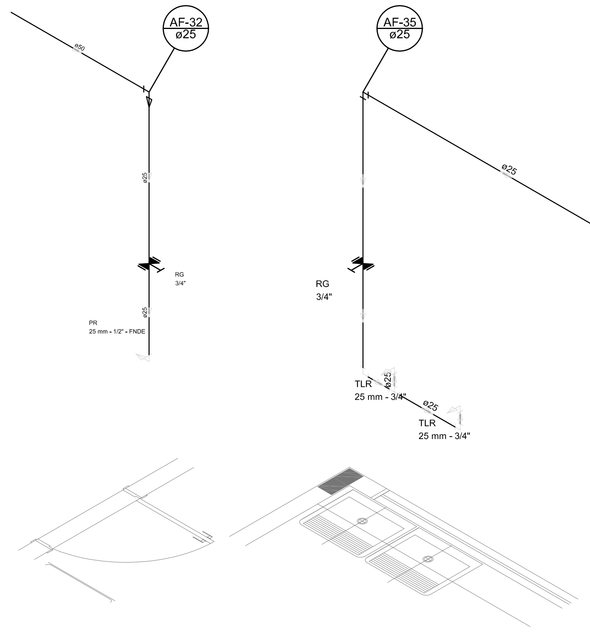

Detalhe H28
escala 1:25

Detalhe H29
escala 1:25

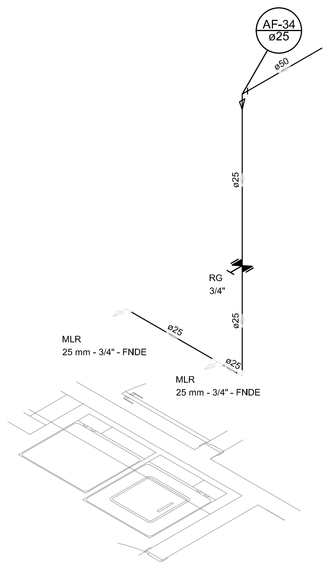

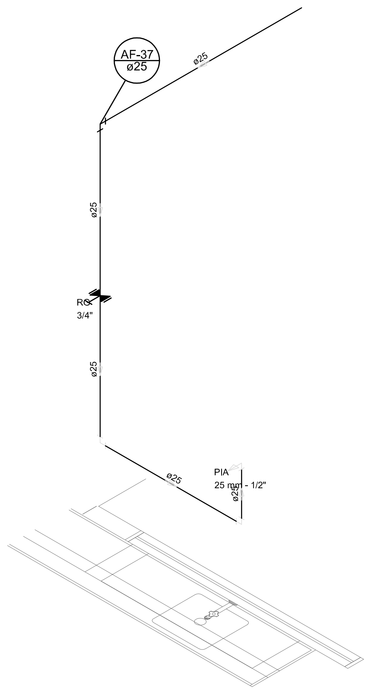

Detalhe H30
escala 1:25

Detalhe H31
escala 1:25

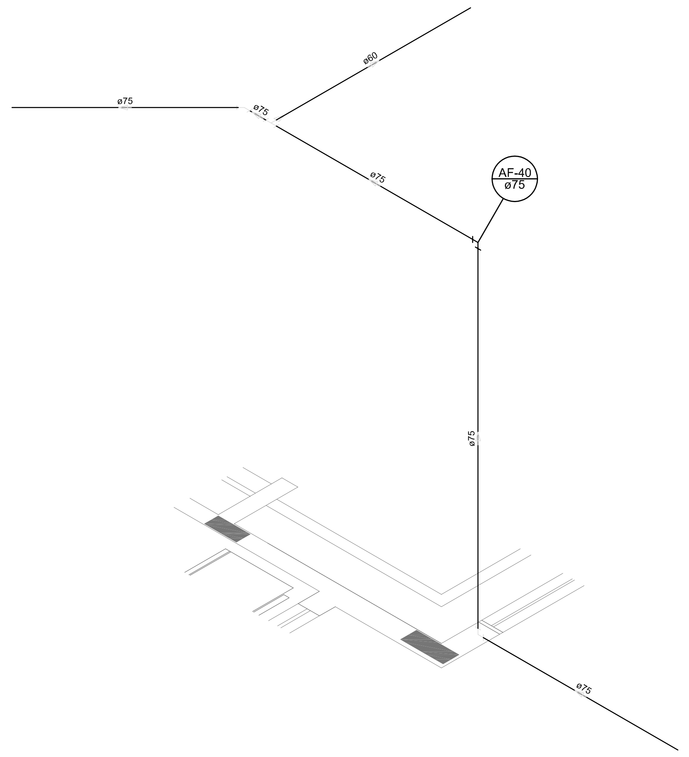

Detalhe H32
escala 1:25

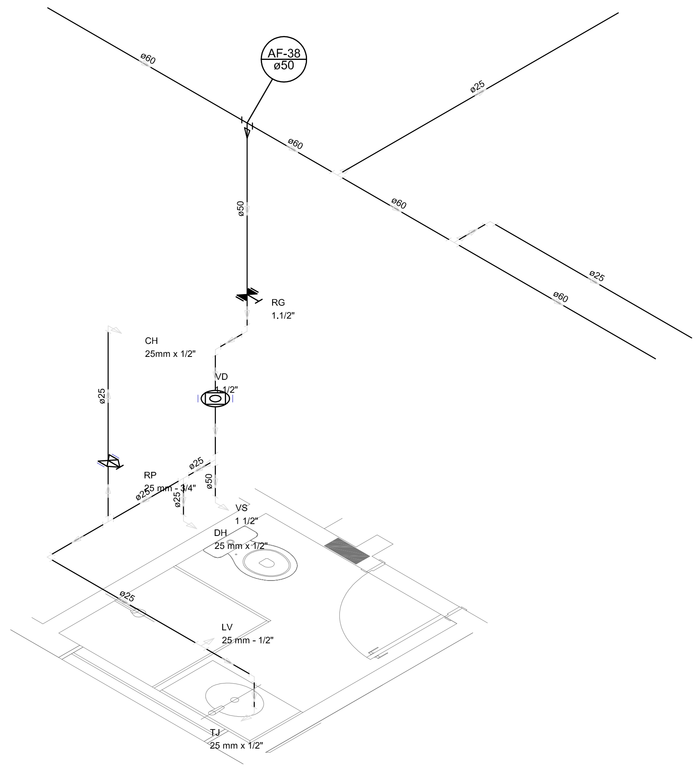

Detalhe H33
escala 1:25

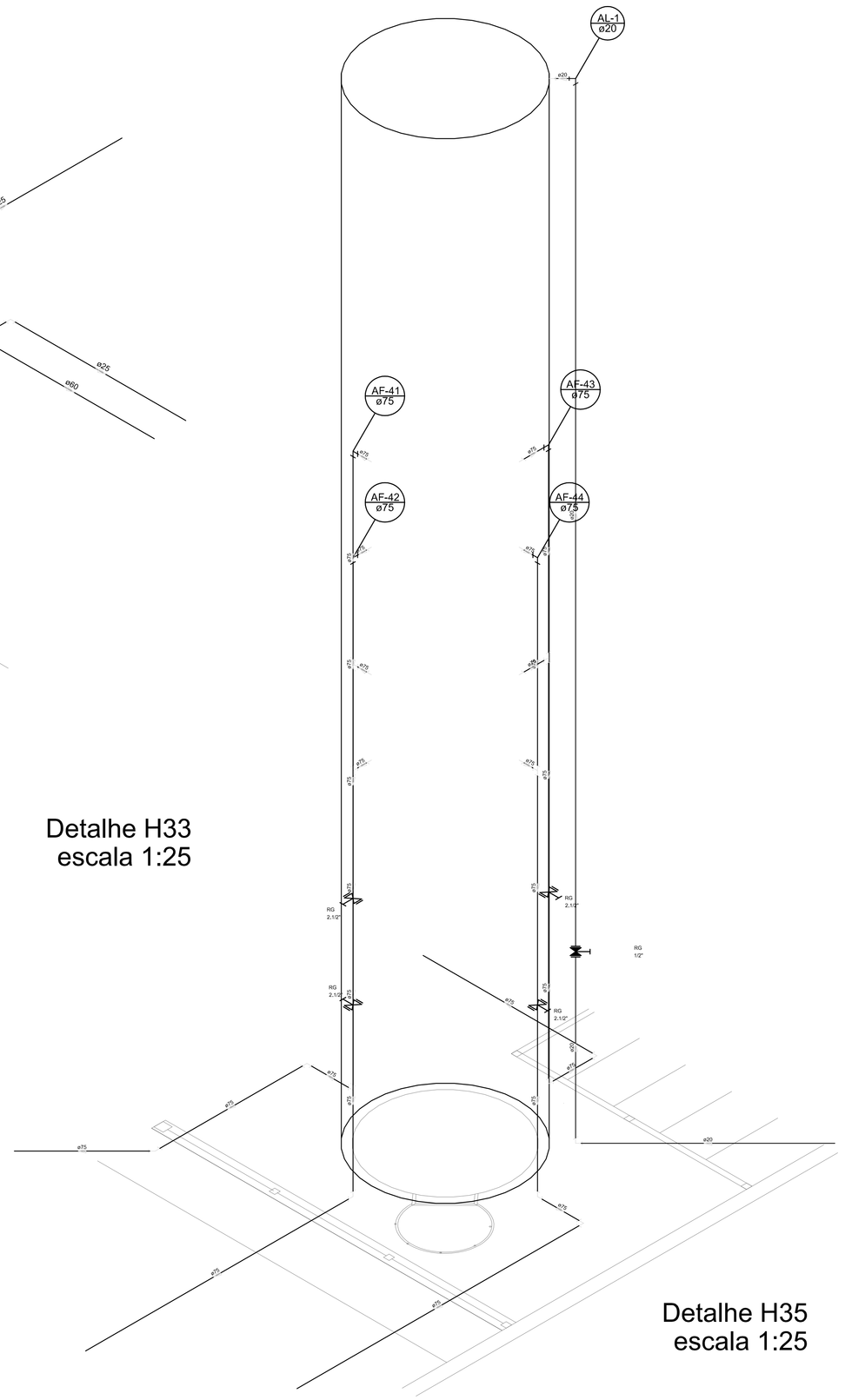

Detalhe H35
escala 1:25

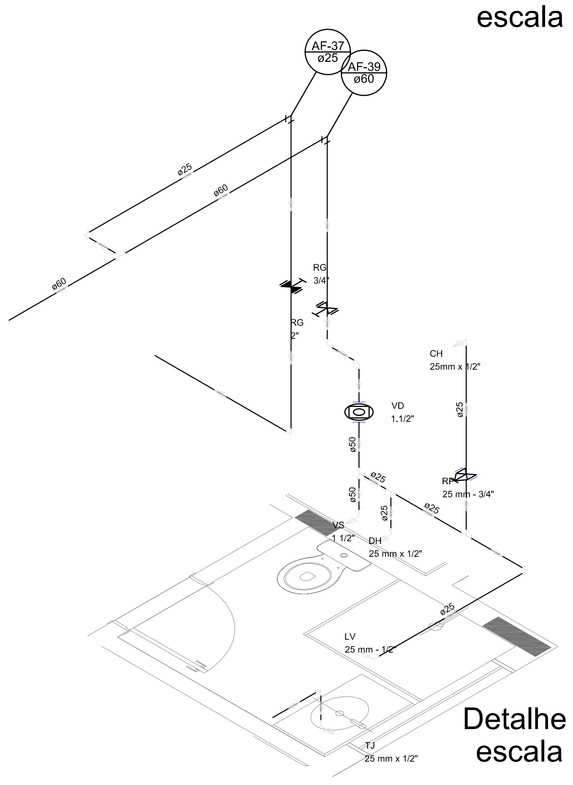

Detalhe H34
escala 1:25

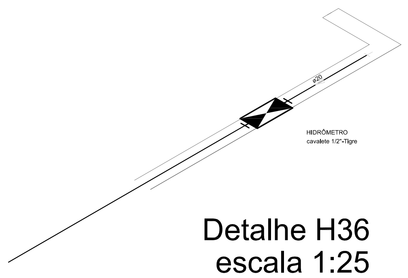

Detalhe H36
escala 1:25

LEGENDA DAS INDICAÇÕES	
BN	Banheiro com jiselho de 90° – 25 mm – 1/2" – FNDE
BB	Bebedouro com jiselho de 90° – 25 mm – 1/2" – FNDE
CH	Chuveiro – 25mm x 1/2"
DH	Ducha Higiênica – 25 mm x 1/2"
HIDRÔMETRO	Hidrômetro – cavalete 1/2"–7/8pm
LV	Lavatório com jiselho de 90° – 25 mm – 1/2"
MLR	Máquina de lavar roupa com Te de 90° – 25 mm – 3/4" – FNDE
PIA	Pia de cozinha com jiselho de 90° – 25 mm – 1/2"
PR	Purificador com jiselho 90° – 25 mm – 1/2" – FNDE
RP	Registro de Pressão com PVC soldável – 25 mm – 3/4"
RG	Registro de gaveta c/canopla cromada c/PVC soldável – 3/4"
TLR	Tanque de lavar com jiselho de 90° – 25 mm – 3/4"
TJ	Torneira de jardim – 25 mm x 1/2"
VD	Válvula de descarga c/PVC soldável – 1,1/2"
VS	Vaso Sanitário com válvula de descarga – 1 1/2"
MLL	Lava louças com jiselho de 90° – 25 mm – 1/2"

LEGENDA	
	ALIMENTADOR PREDIAL
	HIDRÔMETRO
	REGISTRO BRUTO GAVETA INDUSTRIAL C/ PVC SOLDÁVEL – RG
	REGISTRO BRUTO GAVETA EUROPA C/ PVC SOLDÁVEL – RG
	REGISTRO DE PRESSÃO C/ PVC SOLDÁVEL – RP
	REGISTRO DE GAVETA C/ CANOPLA CROMADA C/ PVC SOLDÁVEL – RG
	VÁLVULA DE DESCARGA C/PVC SOLDÁVEL – VD

NOTAS:

- EXECUTAR ESTE PROJETO JUNTAMENTE COM O PROJETO ESTRUTURAL;
- ANTES DA CONCRETAGEM PREVER PASSAGEM PARA AS TUBULAÇÕES, DENTRO DOS LIMITES ESTABELECIDOS PELA NBR 6118:2014;
- PARA ALTURA DOS PONTOS HIDRÁULICOS VERIFICAR REFERÊNCIA NO MEMORIAL DESCRITIVO;
-ALTERAÇÕES NESTE PROJETO SOMENTE COM AUTORIZAÇÃO EXPRESSA DO FNDE.

REFERÊNCIAS:

- MEMORIAL DESCRITIVO E ESPECIFICAÇÕES TÉCNICAS;
- PLANILHA DE QUANTITATIVOS.

N.º:	DATA:	DESCRIÇÃO:
01	AGOSTO/2016	Correções de incompatibilidades; Desvio da rede de elementos estruturais; Correções de carimbo.

CONTROLE DE REVISÕES

FNDE Fundo Nacional de Desenvolvimento da Educação — Ministério da Educação — GOVERNO FEDERAL BRASIL PÁTRIA EDUCADORA

PROJETO PADRÃO - FNDE

PROPRIETÁRIO: :

ENDEREÇO:

MUNICÍPIO – UF:

PROPRIETÁRIO

RESP. TÉCNICO — CREA

AUTOR DO PROJETO — CAU

DLFO

CREA

RA

OBSERVAÇÕES:

PROGRAMA PROINFÂNCIA - PROJETO TIPO 2

PROJETO DE INSTALAÇÕES

COORDENAÇÃO: CGEST - Coordenação Geral de Infraestrutura Educacional

REDE DE ÁGUA FRIA
DETALHES ISOMÉTRICOS
DETALHES ISOMÉTRICOS H24 AO H35

HAG

FORMATO: (1189x841)

REVISÃO: R.00, R.01

ESCALA: 1/25

DATA EMISSÃO: AGOSTO/2016

PRANCHA: 05/09

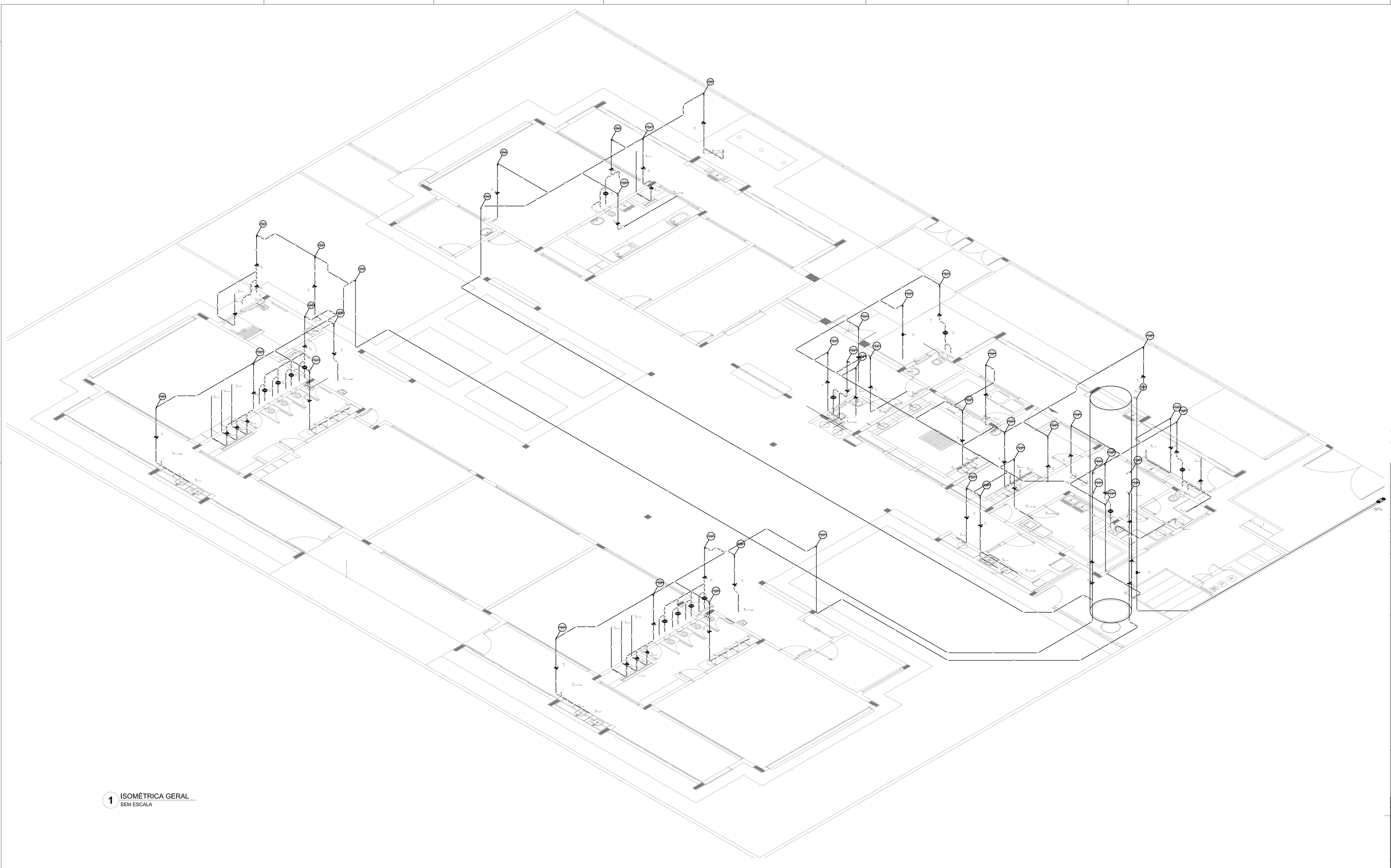

1 ISOMÉTRICA GERAL
SEM ESCALA

LEGENDA DAS INDICAÇÕES	
BM	Bomheiro com joelho de 90° – 25 mm – 1/2" – FNDE
BB	Bebedouro com joelho de 90° – 25 mm – 1/2" – FNDE
CH	Chuveiro – 25mm x 1/2"
DH	Ducha Higiênica – 25 mm x 1/2"
HIDRÔMETRO	Hidrômetro – caixeta 1/2"–Tigre
LV	Lavatório com joelho de 90° – 25 mm – 1/2"
MLR	Máquina de lavar roupa com Te de 90° – 25 mm – 3/4" – FNDE
PIA	Pia de cozinha com joelho de 90° – 25 mm – 1/2"
PR	Purificador com joelho 90° – 25 mm – 1/2" – FNDE
RP	Registro de Pressão com PVC soldável – 25 mm – 3/4"
RG	Registro de gaveta c/canopla cromada c/PVC soldável – 3/4"
TLR	Tanque de lavar com joelho de 90° – 25 mm – 3/4"
TJ	Torneira de Jardim – 25 mm x 1/2"
VD	Válvula de descarga c/PVC soldável – 1 1/2"
VS	Vaso Sanitário com válvula de descarga – 1 1/2"
MLL	Lava roupas com joelho de 90° – 25 mm – 1/2"

LEGENDA	
	ALIMENTADOR PREDIAL
	HIDRÔMETRO
	REGISTRO BRUTO GAVETA INDUSTRIAL C/ PVC SOLDÁVEL – RG
	REGISTRO BRUTO GAVETA EUROPA C/ PVC SOLDÁVEL – RG
	REGISTRO DE PRESSÃO C/ PVC SOLDÁVEL – RP
	REGISTRO DE GAVETA C/ CANOPLA CROMADA C/ PVC SOLDÁVEL – RG
	VÁLVULA DE DESCARGA C/PVC SOLDÁVEL – VD

NOTAS:

- EXECUTAR ESTE PROJETO JUNTAMENTE COM O PROJETO ESTRUTURAL;

- ANTES DA CONCRETAGEM PREVER PASSAGEM PARA AS TUBULAÇÕES, DENTRO DOS LIMITES ESTABELECIDOS PELA NBR 6118:2014;

- PARA ALTURA DOS PONTOS HIDRÁULICOS VERIFICAR REFERÊNCIA NO MEMORIAL DESCRITIVO;

-ALTERAÇÕES NESTE PROJETO SOMENTE COM AUTORIZAÇÃO EXPRESSA DO FNDE.

REFERÊNCIAS:

- MEMORIAL DESCRITIVO E ESPECIFICAÇÕES TÉCNICAS;

- PLANILHA DE QUANTITATIVOS.

N.º:	DATA:	DESCRIÇÃO:
01	AGOSTO/2016	Correções de incompatibilidades; Desvio da rede de elementos estruturais; Correções de carimbo.

CONTROLE DE REVISÕES

FNDE Fundo Nacional de Desenvolvimento da Educação — Ministério da Educação — GOVERNO FEDERAL BRASIL PÁTRIA EDUCADORA

PROJETO PADRÃO - FNDE

PROPRIETÁRIO: :

ENDEREÇO:

MUNICÍPIO – UF:

PROPRIETÁRIO

RESP. TÉCNICO — CREA

AUTOR DO PROJETO — CAU

DLFO

CREA

RA

OBSERVAÇÕES:

PROGRAMA PROINFÂNCIA - PROJETO TIPO 2

PROJETO DE INSTALAÇÕES

COORDENAÇÃO
CGEST - Coordenação Geral de Infraestrutura Educacional

REDE DE ÁGUA FRIA
ISOMÉTRICA GERAL

HAG

FORMATO (1189x630)

REVISÃO R.00 R.01

ESCALA INDICADA

DATA EMISSÃO AGOSTO2016

PRANCHA 08/09

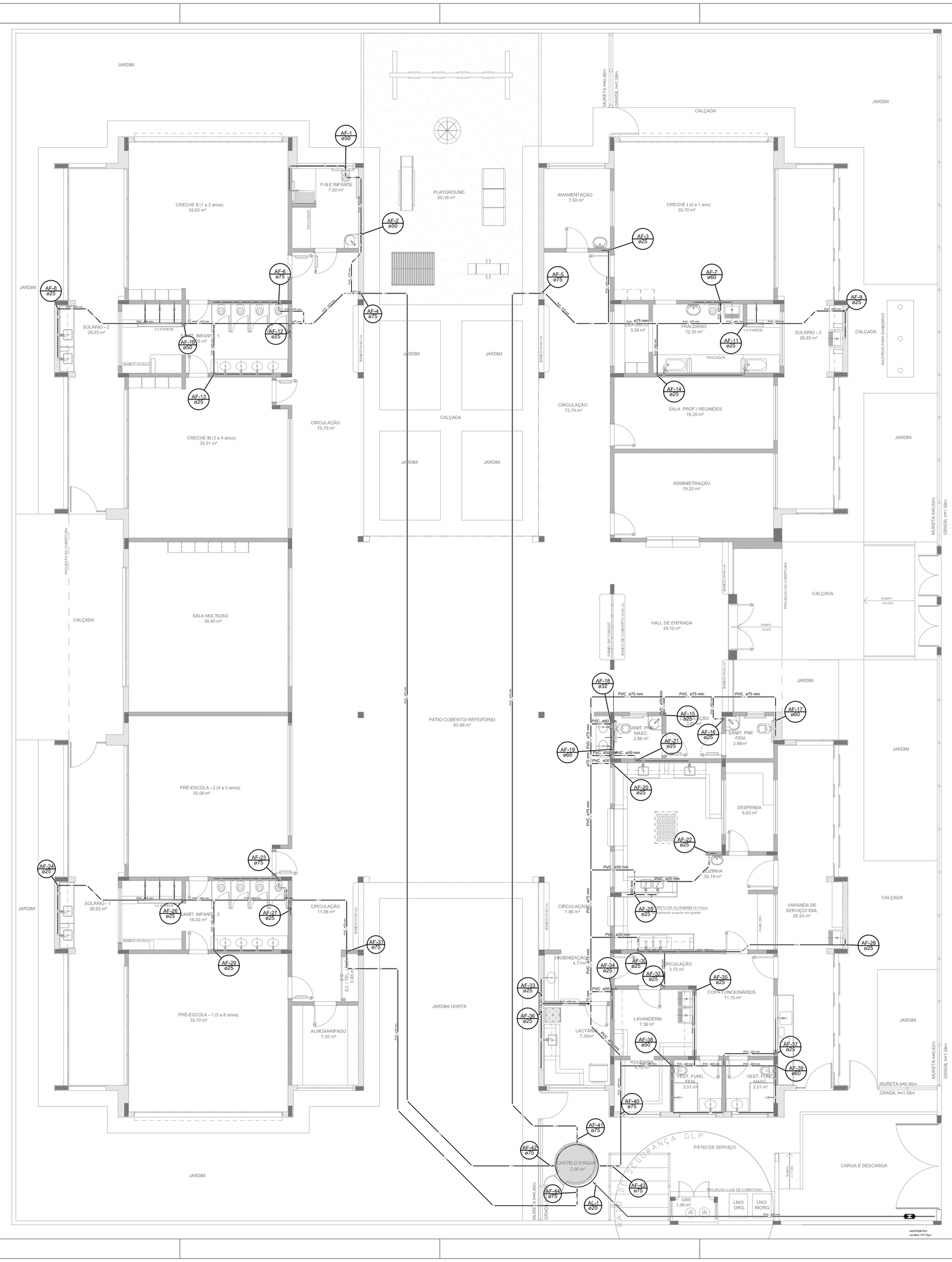

1 PLANTA BAIXA
ESCALA 1/75

LEGENDA DAS INDICAÇÕES

BN	Bacheiro com joelho de 90° – 25 mm – 1/2" – FNDE
BB	Bebedouro com joelho de 90° – 25 mm – 1/2" – FNDE
CH	Chuveiro – 25mm x 1/2"
DH	Ducha Higiênica – 25 mm x 1/2"
HIDRÔMETRO	Hidrômetro – conforme 1/2"–Tigre
LV	Lavatório com joelho de 90° – 25 mm – 1/2"
MLR	Máquina de lavar roupa com Te de 90° – 25 mm – 3/4" – FNDE
PIA	Pia de cozinha com joelho de 90° – 25 mm – 1/2"
PR	Purificador com joelho 90° – 25 mm – 1/2" – FNDE
RP	Registro de Pressão com PVC soldável – 25 mm – 3/4"
RG	Registro de gaveta c/canopla cromada c/PVC soldável – 3/4"
TLR	Tanque de lavar com joelho de 90° – 25 mm – 3/4"
TJ	Torneira de Jardim – 25 mm x 1/2"
VD	Válvula de descarga c/PVC soldável – 1 1/2"
VS	Vaso Sanitário com válvula de descarga – 1 1/2"
MLL	Lava louças com joelho de 90° – 25 mm – 1/2"

LEGENDA

	ALIMENTADOR PREDIAL
	HIDRÔMETRO
	REGISTRO BRUTO GAVETA INDUSTRIAL C/ PVC SOLDÁVEL – RG
	REGISTRO BRUTO GAVETA EUROPA C/ PVC SOLDÁVEL – RG
	REGISTRO DE PRESSÃO C/ PVC SOLDÁVEL – RP
	REGISTRO DE GAVETA C/ CANOPLA CROMADA C/ PVC SOLDÁVEL – RG
	VÁLVULA DE DESCARGA C/PVC SOLDÁVEL – VD

NOTAS:

- EXECUTAR ESTE PROJETO JUNTAMENTE COM O PROJETO ESTRUTURAL;
- ANTES DA CONCRETAGEM PREVER PASSAGEM PARA AS TUBULAÇÕES, DENTRO DOS LIMITES ESTABELECIDOS PELA NBR 6118:2014;
- PARA ALTURA DOS PONTOS HIDRÁULICOS VERIFICAR REFERÊNCIA NO MEMORIAL DESCRITIVO;
-ALTERAÇÕES NESTE PROJETO SOMENTE COM AUTORIZAÇÃO EXPRESSA DO FNDE.

REFERÊNCIAS:

- MEMORIAL DESCRITIVO E ESPECIFICAÇÕES TÉCNICAS;
- PLANILHA DE QUANTITATIVOS.

N.º:	DATA:	DESCRIÇÃO:
01	AGOSTO/2016	Correções de incompatibilidades; Desvio da rede de elementos estruturais; Correções de carimbo.

CONTROLE DE REVISÕES

FNDE Fundo Nacional de Desenvolvimento da Educação — Ministério da Educação — GOVERNO FEDERAL BRASIL PÁTRIA EDUCADORA

PROJETO PADRÃO - FNDE

PROPRIETÁRIO: :

ENDEREÇO:

MUNICÍPIO – UF:

PROPRIETÁRIO

RESP. TÉCNICO — CREA

AUTOR DO PROJETO — CAU

DLFO — CREA

RA

OBSERVAÇÕES:

PROGRAMA PROINFÂNCIA - PROJETO TIPO 2

PROJETO DE INSTALAÇÕES

COORDENAÇÃO: CGEST - Coordenação Geral de Infraestrutura Educacional

REDE DE ÁGUA FRIA
LANÇAMENTO DA REDE
PLANTA BAIXA DO TÉRREO

HAG

FORMATO	REVISÃO	ESCALA	PRANCHA
(841x630)	R.00 R.01	1/75	01/09
		DATA EMISSÃO: AGOSTO/2016	

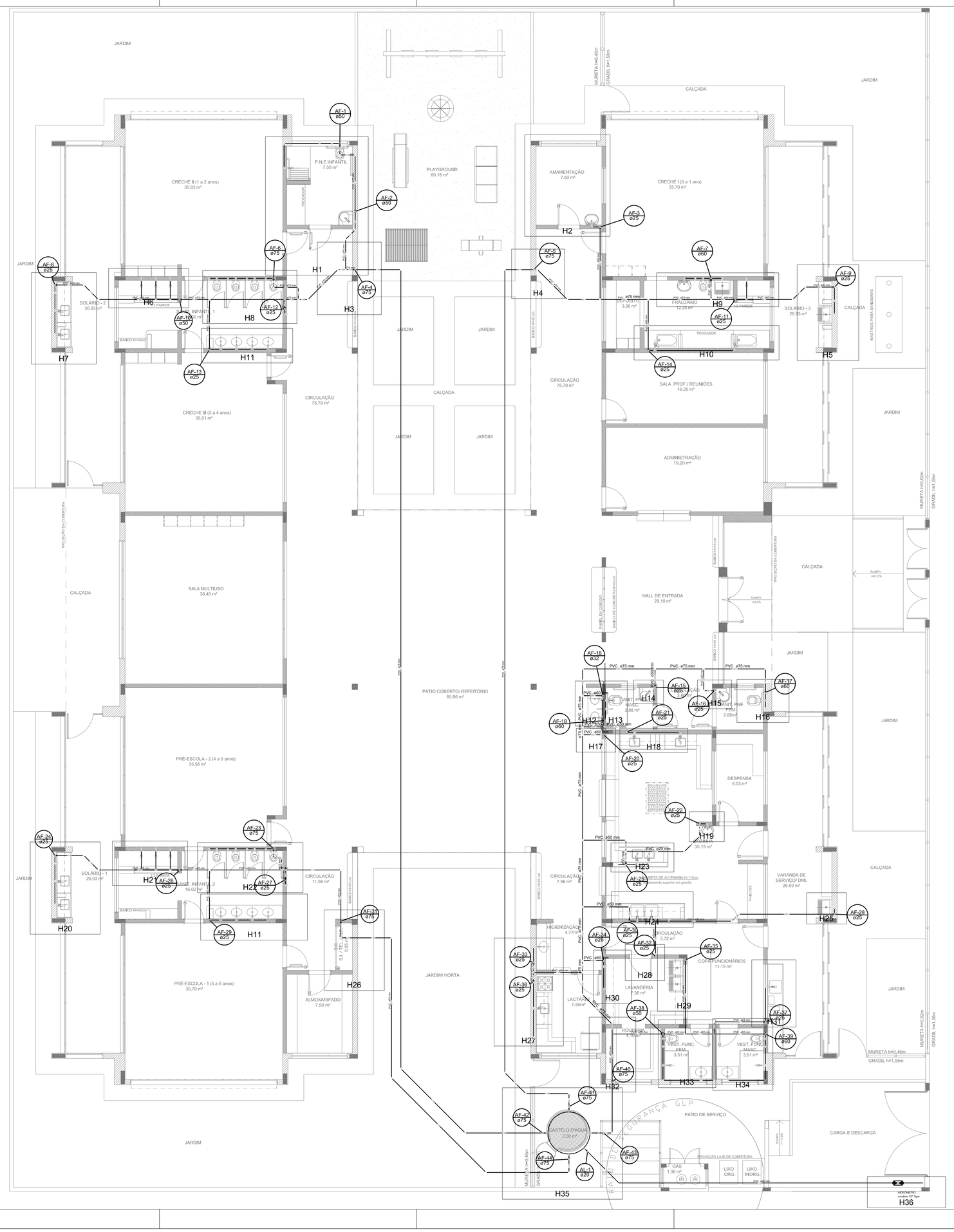

1 PLANTA BAIXA
ESCALA 1/75

LEGENDA DAS INDICAÇÕES

BA	Bateria com joelho de 90° – 25 mm – 1/2" – FNDE
BB	Bebedouro com joelho de 90° – 25 mm – 1/2" – FNDE
CH	Chuveiro – 25mm x 1/2"
DH	Ducha Higiênica – 25 mm x 1/2"
HIDRÔMETRO	Hidrômetros – caixeta 1/2"–Tigre
LV	Lavatório com joelho de 90° – 25 mm – 1/2"
M.R	Máquina de lavar roupa com Ta de 90° – 25 mm – 3/4" – FNDE
PIA	Pia de cozinha com joelho de 90° – 25 mm – 1/2"
PR	Purificador com joelho 90° – 25 mm – 1/2" – FNDE
RP	Registro de Pressão com PVC soldável – 25 mm – 3/4"
RG	Registro de gaveta c/canopla cromada c/PVC soldável – 3/4"
TLR	Tanque de lavar com joelho de 90° – 25 mm – 3/4"
TJ	Torneira de Jardim – 25 mm x 1/2"
VD	Válvula de descarga c/PVC soldável – 1 1/2"
VS	Vaso Sanitário com válvula de descarga – 1 1/2"
WLL	Lava louças com joelho de 90° – 25 mm – 1/2"

LEGENDA

	ALIMENTADOR PREDIAL
	HIDRÔMETRO
	REGISTRO BRUTO GAVETA INDUSTRIAL C/ PVC SOLDÁVEL – RG
	REGISTRO BRUTO GAVETA EUROPA C/ PVC SOLDÁVEL – RG
	REGISTRO DE PRESSÃO C/ PVC SOLDÁVEL – RP
	REGISTRO DE GAVETA C/ CANOPLA CROMADA C/ PVC SOLDÁVEL – RG
	VÁLVULA DE DESCARGA C/PVC SOLDÁVEL – VD

NOTAS:

- EXECUTAR ESTE PROJETO JUNTAMENTE COM O PROJETO ESTRUTURAL;
- ANTES DA CONCRETAGEM PREVER PASSAGEM PARA AS TUBULAÇÕES, DENTRO DOS LIMITES ESTABELECIDOS PELA NBR 6118:2014;
- PARA ALTURA DOS PONTOS HIDRÁULICOS VERIFICAR REFERÊNCIA NO MEMORIAL DESCRITIVO;
-ALTERAÇÕES NESTE PROJETO SOMENTE COM AUTORIZAÇÃO EXPRESSA DO FNDE.

REFERÊNCIAS:

- MEMORIAL DESCRITIVO E ESPECIFICAÇÕES TÉCNICAS;
- PLANILHA DE QUANTITATIVOS.

N.º CONTROLE DE REVISÕES	DATA:	DESCRIÇÃO:
01	AGOSTO/2016	Correções de incompatibilidades; Desvio da rede de elementos estruturais; Correções de carimbo.

FNDE Fundo Nacional de Desenvolvimento da Educação — Ministério da Educação — GOVERNO FEDERAL BRASIL PÁTRIA EDUCADORA

PROJETO PADRÃO - FNDE

PROPRIETÁRIO: :

ENDEREÇO:

MUNICÍPIO – UF:

PROPRIETÁRIO

RESP. TÉCNICO — CREA

AUTOR DO PROJETO — CAU

DLFO

CREA

RA

OBSERVAÇÕES:

PROGRAMA PROINFÂNCIA - PROJETO TIPO 2

PROJETO DE INSTALAÇÕES

COORDENAÇÃO: CGEST - Coordenação Geral de Infraestrutura Educacional

REDE DE ÁGUA FRIA
INDICAÇÃO DOS DETALHES ISOMÉTRICOS
PLANTA BAIXA DO TÉRREO

HAG

FORMATO (841x630)

REVISÃO: R.00 R.01

ESCALA: 1/75

DATA EMISSÃO: AGOSTO/2016

PRANCHA: 02/09

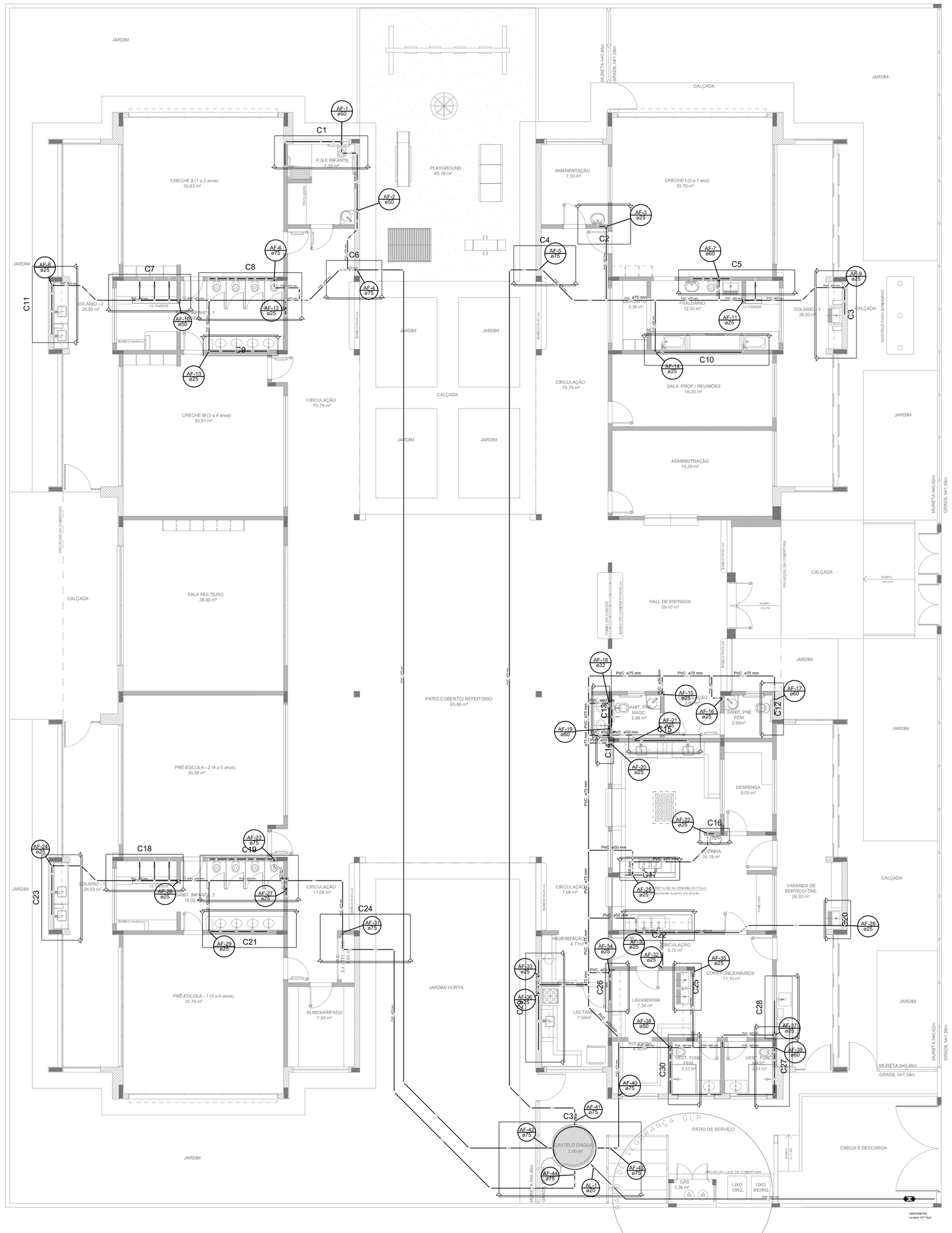

1 PLANTA BAIXA
ESCALA 1/75

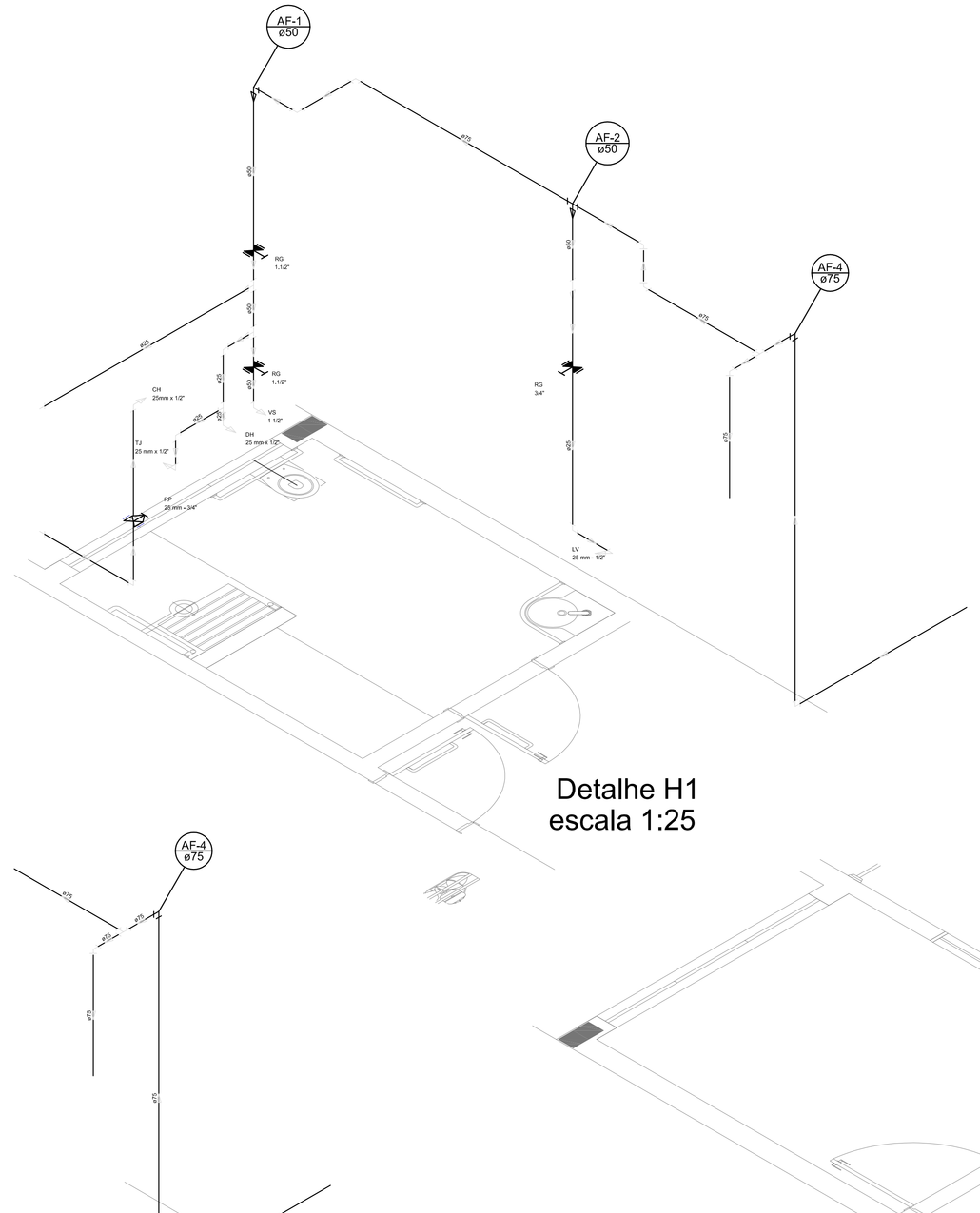

Detalhe H1
escala 1:25

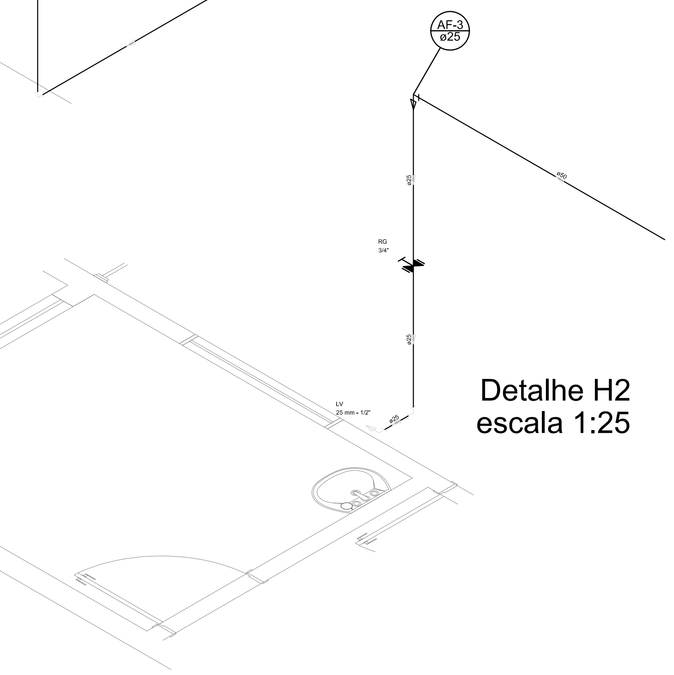

Detalhe H2
escala 1:25

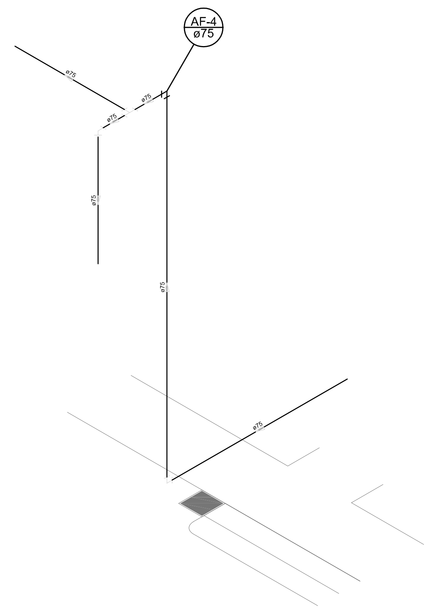

Detalhe H3
escala 1:25

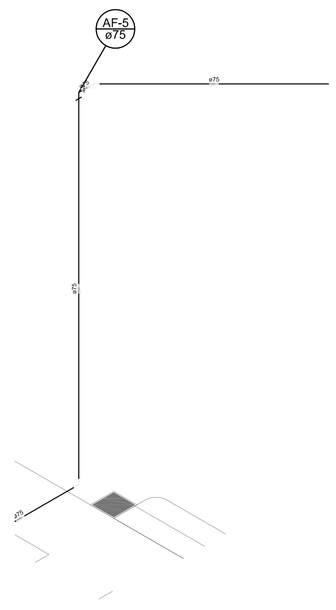

Detalhe H4
escala 1:25

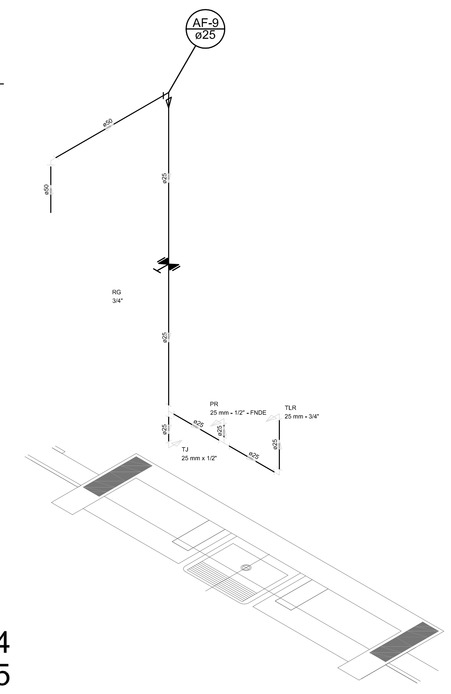

Detalhe H5
escala 1:25

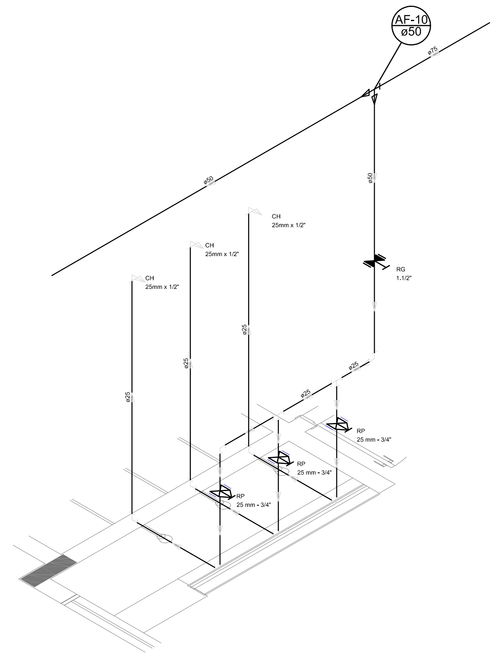

Detalhe H6
escala 1:25

LEGENDA DAS INDICAÇÕES	
BN	Bantheiro com jiselho de 90° – 25 mm – 1/2" – FNDE
BB	Bebedouro com jiselho de 90° – 25 mm – 1/2" – FNDE
CH	Chuveiro – 25mm x 1/2"
DH	Ducha Higiênica – 25 mm x 1/2"
HIDRÔMETRO	Hidrômetro – caixeta 1/2"–Tigre
LV	Lavatório com jiselho de 90° – 25 mm – 1/2"
MLR	Máquina de lavar roupa com Te de 90° – 25 mm – 3/4" – FNDE
PIA	Pia de cozinha com jiselho de 90° – 25 mm – 1/2"
PR	Purificador com jiselho 90° – 25 mm – 1/2" – FNDE
RP	Registro de Pressão com PVC soldável – 25 mm – 3/4"
RG	Registro de gaveta c/canopla cromado c/PVC soldável – 3/4"
TLR	Tanque de lavar com jiselho de 90° – 25 mm – 3/4"
TJ	Torneiro de jardim – 25 mm x 1/2"
VD	Válvula de descarga c/PVC soldável – 1 1/2"
VS	Vaso Sanitário com válvula de descarga – 1 1/2"
MLL	Lava loupa com jiselho de 90° – 25 mm – 1/2"

LEGENDA	
	ALIMENTADOR PREDIAL
	HIDRÔMETRO
	REGISTRO BRUTO GAVETA INDUSTRIAL C/ PVC SOLDÁVEL – RG
	REGISTRO BRUTO GAVETA EUROPA C/ PVC SOLDÁVEL – RG
	REGISTRO DE PRESSÃO C/ PVC SOLDÁVEL – RP
	REGISTRO DE GAVETA C/ CANOPLA CROMADA C/ PVC SOLDÁVEL – RG
	VÁLVULA DE DESCARGA C/PVC SOLDÁVEL – VD

NOTAS:

- EXECUTAR ESTE PROJETO JUNTAMENTE COM O PROJETO ESTRUTURAL;
- ANTES DA CONCRETAGEM PREVER PASSAGEM PARA AS TUBULAÇÕES, DENTRO DOS LIMITES ESTABELECIDOS PELA NBR 6118:2014;
- PARA ALTURA DOS PONTOS HIDRÁULICOS VERIFICAR REFERÊNCIA NO MEMORIAL DESCRITIVO;
-ALTERAÇÕES NESTE PROJETO SOMENTE COM AUTORIZAÇÃO EXPRESSA DO FNDE.

REFERÊNCIAS:

- MEMORIAL DESCRITIVO E ESPECIFICAÇÕES TÉCNICAS;
- PLANILHA DE QUANTITATIVOS.

N.º:	DATA:	DESCRIÇÃO:
01	AGOSTO/2016	Correções de incompatibilidades; Desvio da rede de elementos estruturais; Correções de carimbo.

CONTROLE DE REVISÕES

FNDE Fundo Nacional de Desenvolvimento da Educação — Ministério da Educação — GOVERNO FEDERAL BRASIL PÁTRIA EDUCADORA

PROJETO PADRÃO - FNDE

PROPRIETÁRIO: ;

ENDEREÇO:

MUNICÍPIO – UF:

PROPRIETÁRIO

RESP. TÉCNICO — CREA

AUTOR DO PROJETO — CAU

DLF0

CREA

RA

OBSERVAÇÕES:

PROGRAMA PROINFÂNCIA - PROJETO TIPO 2

PROJETO DE INSTALAÇÕES

COORDENAÇÃO: CGEST - Coordenação Geral de Infraestrutura Educacional

REDE DE ÁGUA FRIA
INDICAÇÃO DOS DETALHES - CORTES
DETALHES ISOMÉTRICOS H1 A H6

HAG

REVISÃO	ESCALA	PRANCHA
R.00 R.01	INDICADA	03/09
FORMATO (1189x841)	DATA EMISSÃO AGOSTO/2016	